W1G200-EC91-44

EC axial ventilateur - ESM

Pales en faucille (série S)

Anneau mural ESM

ebm-papst Mulfingen GmbH & Co. KG
Bachmühle 2 · D-74673 Mulfingen
Phone +49 7938 81-0
Fax +49 7938 81-110
info1@de.ebmpapst.com
www.ebmpapst.com

Société en commandite · Siège Mulfingen
Tribunal cantonal Stuttgart · HRA 590344

complémentaire Elektrobau Mulfingen GmbH · Siège Mulfingen
Tribunal cantonal Stuttgart · HRB 590142

Données nominales

Type	**W1G200-EC91-44**
Moteur	**M1G055-BD**

Phase		1~	1~
Tension nominale	VAC	230	230
Fréquence	Hz	50/60	50/60
Caractéristiques mesurées à		cm	
Vitesse de rotation	min^{-1}	2100	1500
Puissance absorbée	W	31	
Absorption de courant	A	0,24	
Contre-pression max.	Pa	55	
Température ambiante min.	°C	-30	-30
Température ambiante max.	°C	50	50

cm = Contrainte max. · rm = Rendement max. · rl = À refoulement libre · cc = Consigne client · ac = Appareil client
Sous réserve de modifications

EC axial ventilateur - ESM

Pales en faucille (série S)

Anneau mural ESM

Description technique

Masse	0,9 kg
Taille	200 mm
Taille du moteur	55
Matériau pales	Matière plastique PA
Matériau carter annulaire	Matière plastique PP
Nombre de pales	5
Direction du flux d'air	V
Sens de rotation	Sens de rotation à gauche en regardant le rotor
Type de protection	IP55; uniquement avec une fiche appropriée qui doit être montée sur place
Classe d'isolation	"B"
Classe d'humidité (F) / Classe environnementale (H)	H1+
Température ambiante adm. Température max. ambiante du moteur (transport/stockage)	+ 80 °C
Température ambiante adm. Température ambiante min. du moteur (transport/stockage)	- 40 °C
Position de montage	Quelconque
Trous d'évacuation des condensats	Néant
Mode de fonctionnement	S1
Paliers moteur	Roulement à billes
Équipement technique	-Entrée de réglage de la vitesse (230 V) -Démarrage progressif -Protection thermique du moteur
Plages de vitesse	2
Résistance aux interférences CEM	Conformément à EN 61000-6-2 (usage industriel)
Perturbations de réseau CEM	Selon EN 61000-3-2/3
Émission parasite CEM	Conforme à EN 61000-6-3 (usage domestique)
Branchement électrique	Fiche
Protection du moteur	Contrôleur de température (TW) commuté en interne
Classe de protection	II
Conformité à la norme	EN 60335-1 ; EN 60335-2-24 ; EN 60335-2-80 ; EN 60335-2-89; CE
Homologation	EAC; UL 1004-3; CCC; VDE; CSA C22.2 n° 77

ebm-papst Mulfingen GmbH & Co. KG · Bachmühle 2 · D-74673 Mulfingen · Phone +49 (0) 7938 81-0 · Fax +49 (0) 7938 81-110 · info1@de.ebmpapst.com · www.ebmpapst.com

EC axial ventilateur - ESM

Pales en faucille (série S)

Anneau mural ESM

Dessin technique

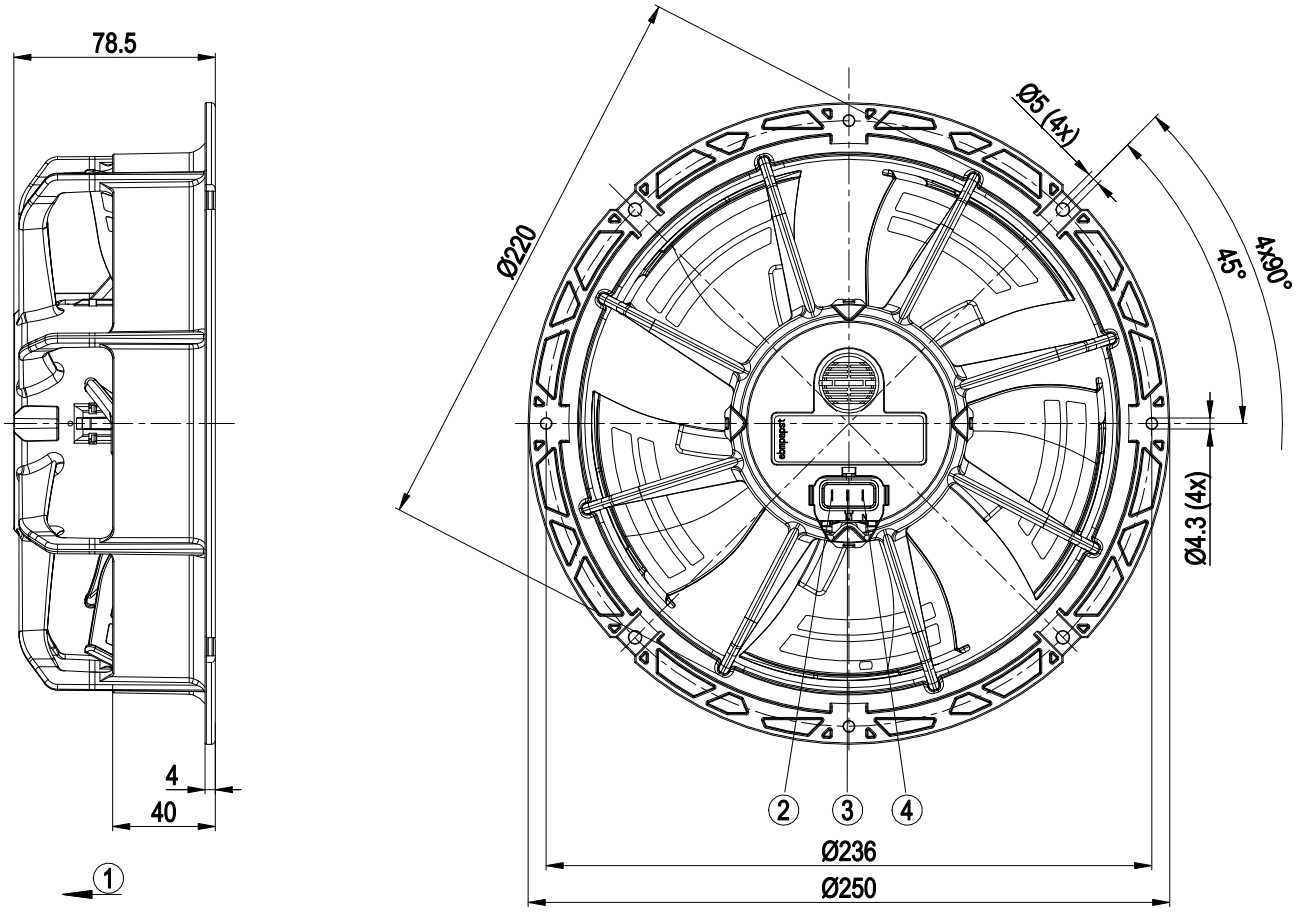

1	Sens de refoulement "V"
2	BROCHE S, sélection de vitesse de rotation (fiche plate 2,8 x 0,5)
3	BROCHE L1, phase (fiche plate 2,8 x 0,5)
4	BROCHE N, conducteur neutre (fiche plate 2,8 x 0,5)

ebm-papst Mulfingen GmbH & Co. KG · Bachmühle 2 · D-74673 Mulfingen · Phone +49 (0) 7938 81-0 · Fax +49 (0) 7938 81-110 · info1@de.ebmpapst.com · www.ebmpapst.com

EC axial ventilateur - ESM

Pales en faucille (série S)

Anneau mural ESM

Schéma de connexions

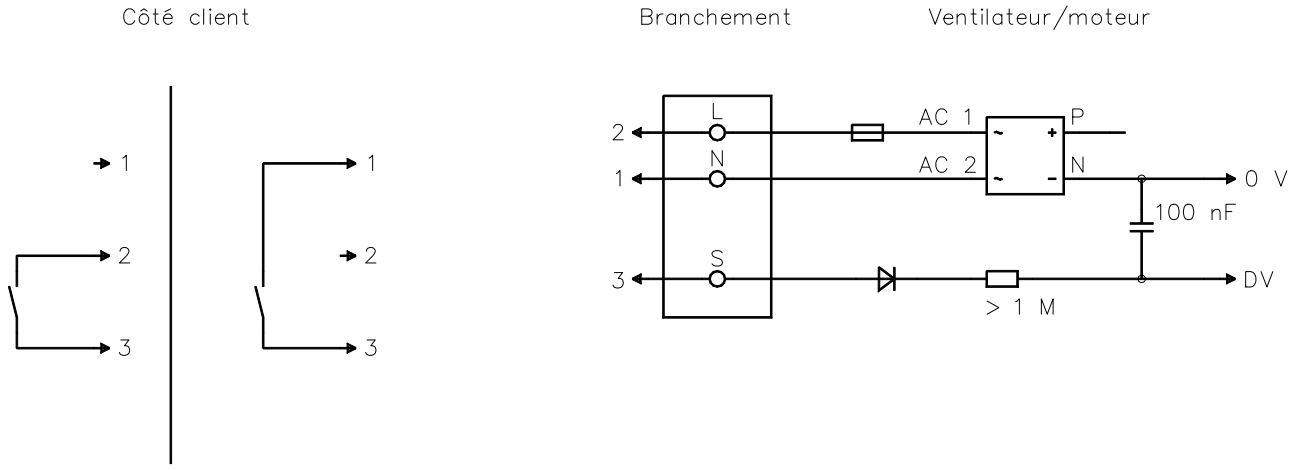

N°	Conn.	Branchement	Couleur	Fonction / Affectation
1	N		bleu	Conducteur neutre
2	L		noir	Tension d'alimentation 230 VAC, 50-60 Hz, plage de tension cf. plaque signalétique
3	S		brun	Sélection de la vitesse : interrupteur ouvert vitesse 1 (rapide) ; interrupteur fermé vitesse 2 (lente)

ebm-papst Mulfingen GmbH & Co. KG · Bachmühle 2 · D-74673 Mulfingen · Phone +49 (0) 7938 81-0 · Fax +49 (0) 7938 81-110 · info1@de.ebmpapst.com · www.ebmpapst.com

W1G200-EC91-44

EC axial ventilateur - ESM

Pales en faucille (série S)

Anneau mural ESM

Caractéristiques: Débit d'air 50 Hz

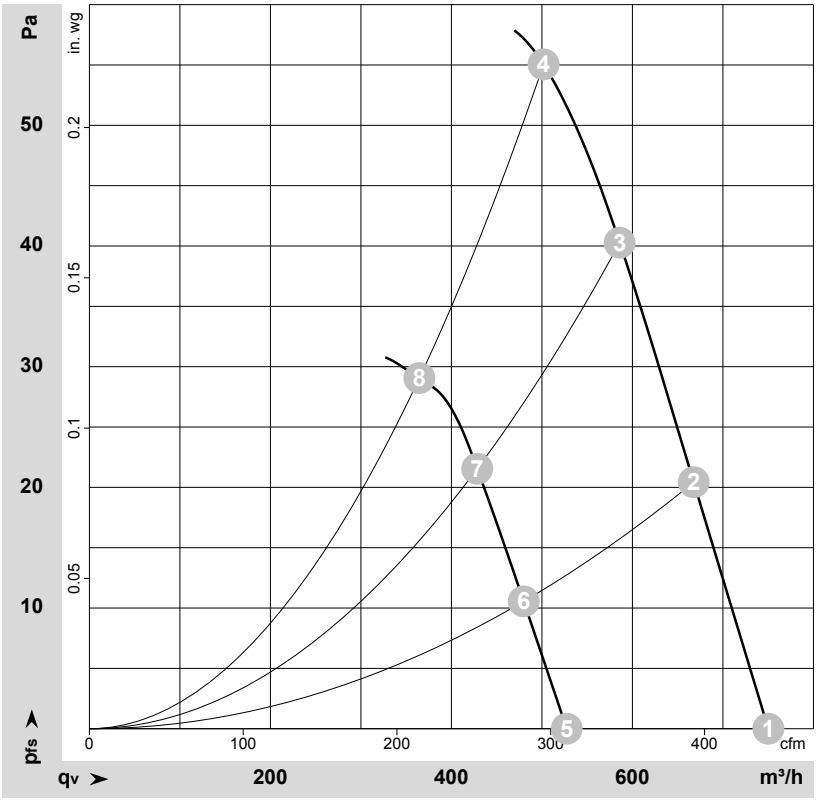

ρ = 1,15 kg/m³ ± 2 %

Mesure: LU-113351-1
Mesure: LU-113352-1

Débit d'air mesuré suivant ISO 5801 Catégorie d'installation A. Pour obtenir communication précise du dispositif de mesure, veuillez vous adresser à ebm-papst. Niveaux de bruit côté aspiration : Détermination du niveau de puissance acoustique (LwA) suivant ISO 13347 / Niveau de pression acoustique (LpA) à distance de 1 m de l'axe du ventilateur. Les indications ne sont valables que dans les conditions de mesure indiquées et peuvent se modifier sous l'effet des conditions de montage. En cas de divergences par rapport au montage normalisé, il convient de vérifier les valeurs caractéristiques sur l'appareil monté.

Valeurs de mesure

	U	f	n	P_{ed}	I	LpA_{in}	LwA_{in}	q_V	p_{fs}	q_V	p_{fs}
	V	Hz	min^{-1}	W	A	dB(A)	dB(A)	m^3/h	Pa	cfm	in. wg
1	230	50	2100	28	0,22	55	62	750	0	440	0,00
2	230	50	2100	30	0,23	54	61	670	20	395	0,08
3	230	50	2100	31	0,24	53	60	585	40	345	0,16
4	230	50	2100	31	0,24	56	64	500	55	295	0,22
5	230	50	1500	14	0,11	46	54	525	0	310	0,00
6	230	50	1500	15	0,12	46	54	480	11	285	0,04
7	230	50	1500	15	0,12	45	53	430	22	250	0,09
8	230	50	1500	15	0,12	48	56	365	29	215	0,12

U = Tension d'alimentation · f = Fréquence · n = Vitesse de rotation · P_{ed} = Puissance absorbée · I = Absorption de courant · LpA_{in} = Niveau de pression acoust. côté aspiration
LwA_{in} = Niveau de puissance acoust. côté aspiration · q_V = Débit · p_{fs} = Élévation de pression

ebm-papst Mulfingen GmbH & Co. KG · Bachmühle 2 · D-74673 Mulfingen · Phone +49 (0) 7938 81-0 · Fax +49 (0) 7938 81-110 · info1@de.ebmpapst.com · www.ebmpapst.com