S4E450-AP01-02

AC axial ventilateur

Pales en faucille (série S)

avec grille de protection pour pavillon court

ebm-papst Mulfingen GmbH & Co. KG
Bachmühle 2 · D-74673 Mulfingen
Phone +49 7938 81-0
Fax +49 7938 81-110
info1@de.ebmpapst.com
www.ebmpapst.com

Société en commandite · Siège Mulfingen
Tribunal cantonal Stuttgart · HRA 590344

complémentaire Elektrobau Mulfingen GmbH · Siège Mulfingen
Tribunal cantonal Stuttgart · HRB 590142

Données nominales

Type	**S4E450-AP01-02**
Moteur	**M4E074-GA**

Phase		1~	1~
Tension nominale	VAC	230	230
Fréquence	Hz	50	60
Caractéristiques mesurées à		rl	rl
Homologable selon norme		CE	CE
Vitesse de rotation	min^{-1}	1400	1600
Puissance absorbée	W	245	355
Absorption de courant	A	1,1	1,55
Condensateur	µF	8	8
Tension de condensateur	VDB	400	400
Condensateur standard		S0 (CE)	S0 (CE)
Contre-pression max.	Pa	85	35
Température ambiante min.	°C	-25	-25
Température ambiante max.	°C	60	40
Courant de démarrage	A	2,8	2,6

cm = Contrainte max. · rm = Rendement max. · rl = À refoulement libre · cc = Consigne client · ac = Appareil client
Sous réserve de modifications

Données conformes au règlement sur l'écoconception (UE) 327/2011 (EN 17166)

		Réel	Consigne 2015
01 Rendement total η_{es}	%	31,5	30,5
02 Catégorie d'installation		A	
03 Catégorie d'efficience		statique	
04 Classe d'efficience N		41	40
05 Régulation de vitesse		Non	

09 Puissance absorbée P_e	kW	0,32
09 Débit q_v	m³/h	3690
09 Élévation de pression p_{fs}	Pa	101
10 Vitesse de rotation n	min^{-1}	1325
11 Rapport spécifique*		1,00

Détermination des caractéristiques à rendement optimal.
La détermination des caractéristiques ErP intervient avec une combinaison moteur-roue dans un montage de mesure standardisé.

* Rapport spécifique = 1 + p_{fs} / 100 000 Pa

LU-33262

AC axial ventilateur

Pales en faucille (série S)

avec grille de protection pour pavillon court

Description technique

Masse	7,06 kg
Taille	450 mm
Taille du moteur	74
Surface du rotor	Peint en noir
Matériau pales	Tôle d'acier
Matériau grille de protection	Tôle d'acier, phosphatée et plastifiée noir (RAL 9005)
Nombre de pales	5
Direction du flux d'air	A
Sens de rotation	Sens de rotation à droite en regardant le rotor
Type de protection	IP44; en fonction du montage et de la position suivant EN 60034-5
Classe d'isolation	"F"
Classe d'humidité (F) / Classe environnementale (H)	H1
Température ambiante adm. Température max. ambiante du moteur (transport/stockage)	+ 80 °C
Température ambiante adm. Température ambiante min. du moteur (transport/stockage)	- 40 °C
Position de montage	Arbre horizontal ou rotor en bas ; rotor en haut sur demande
Trous d'évacuation des condensats	Côté rotor
Mode de fonctionnement	S1
Paliers moteur	Roulement à billes
Courant de contact suivant IEC 60990 (couplage de mesure illustration 4, système TN)	< 0,75 mA
Protection du moteur	Contrôleur de température (TW) commuté en interne
Type de câble	Variable
Classe de protection	I (si un conducteur de protection a été raccordé par les soins du client)
Conformité à la norme	EN 60335-1; CE
Homologation	EAC

ebm-papst Mulfingen GmbH & Co. KG · Bachmühle 2 · D-74673 Mulfingen · Phone +49 (0) 7938 81-0 · Fax +49 (0) 7938 81-110 · info1@de.ebmpapst.com · www.ebmpapst.com

AC axial ventilateur

Pales en faucille (série S)

avec grille de protection pour pavillon court

Dessin technique

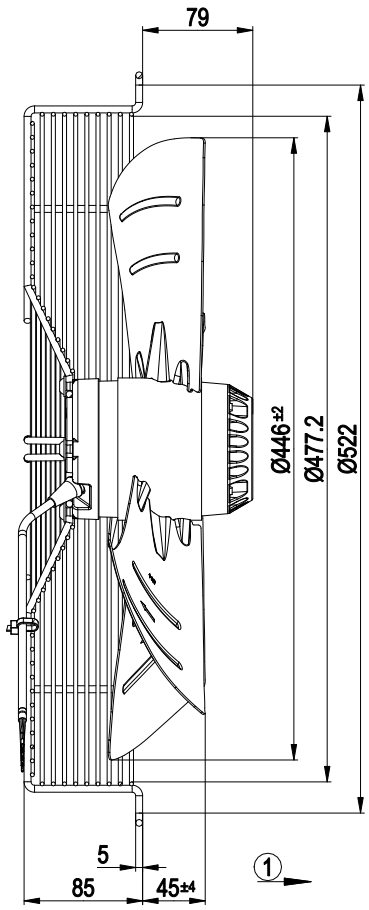

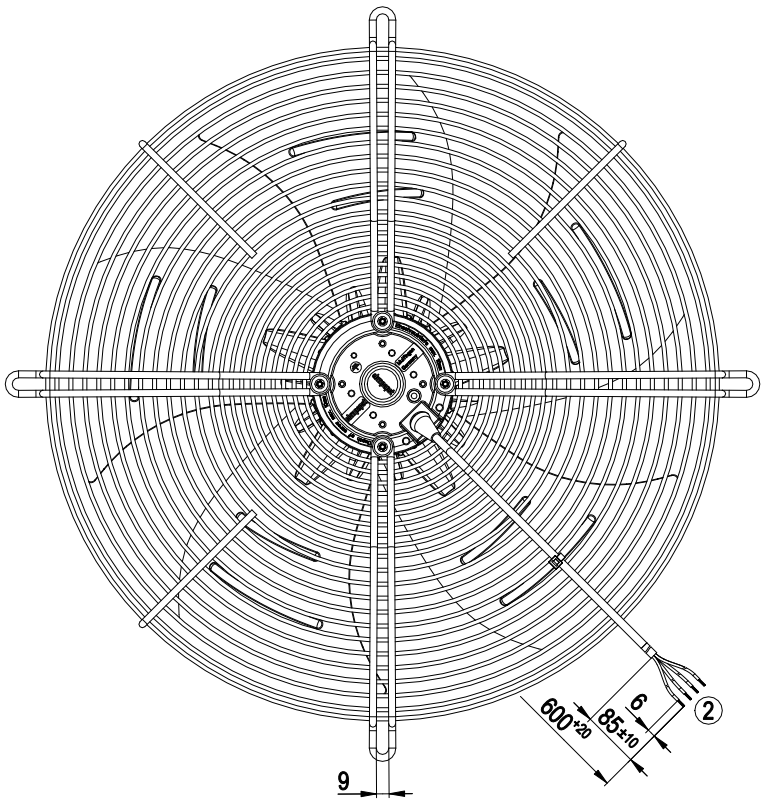

1	Sens de refoulement "A"
2	Câble de raccordement silicone 4G 0,5 mm²
	4 grilles d'embout de fils

Schéma de connexions

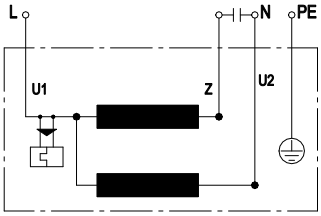

U1	bleu	Z	brun	U2	noir
PE	vert/jaune				

ebm-papst Mulfingen GmbH & Co. KG · Bachmühle 2 · D-74673 Mulfingen · Phone +49 (0) 7938 81-0 · Fax +49 (0) 7938 81-110 · info1@de.ebmpapst.com · www.ebmpapst.com

S4E450-AP01-02

AC axial ventilateur

Pales en faucille (série S)

avec grille de protection pour pavillon court

Caractéristiques: Débit d'air 50 Hz

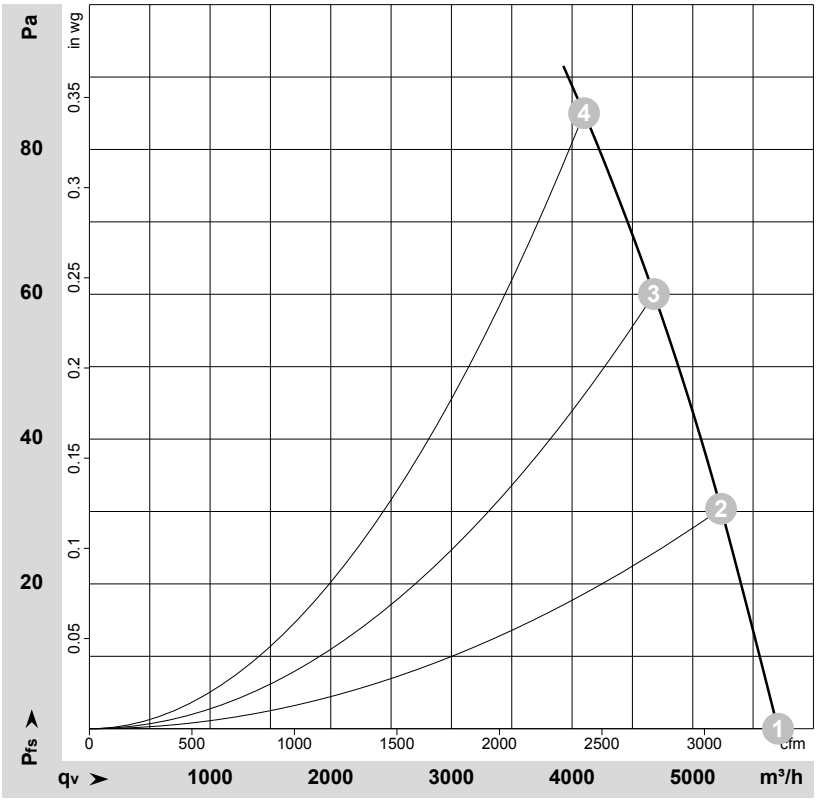

ρ = 1,15 kg/m³ ± 2 %

Mesure: LU-33262-1

Débit d'air mesuré suivant ISO 5801 Catégorie d'installation A. Pour obtenir communication précise du dispositif de mesure, veuillez vous adresser à ebm-papst. Niveaux de bruit côté aspiration : Détermination du niveau de puissance acoustique (LwA) suivant ISO 13347 / Niveau de pression acoustique (LpA) à distance de 1 m de l'axe du ventilateur. Les indications ne sont valables que dans les conditions de mesure indiquées et peuvent se modifier sous l'effet des conditions de montage. En cas de divergences par rapport au montage normalisé, il convient de vérifier les valeurs caractéristiques sur l'appareil monté.

Valeurs de mesure

	U	f	n	P_e	I	q_V	p_{fs}	q_V	p_{fs}
	V	Hz	min^{-1}	W	A	m^3/h	Pa	cfm	in. wg
1	230	50	1400	245	1,10	5705	0	3360	0,00
2	230	50	1385	265	1,19	5235	30	3080	0,12
3	230	50	1365	286	1,28	4680	60	2755	0,24
4	230	50	1340	306	1,36	4100	85	2415	0,34

U = Tension d'alimentation · f = Fréquence · n = Vitesse de rotation · P_e = Puissance absorbée · I = Absorption de courant · q_V = Débit · p_{fs} = Élévation de pression

ebm-papst Mulfingen GmbH & Co. KG · Bachmühle 2 · D-74673 Mulfingen · Phone +49 (0) 7938 81-0 · Fax +49 (0) 7938 81-110 · info1@de.ebmpapst.com · www.ebmpapst.com

S4E450-AP01-02

AC axial ventilateur

Pales en faucille (série S)

avec grille de protection pour pavillon court

Caractéristiques: Débit d'air 60 Hz

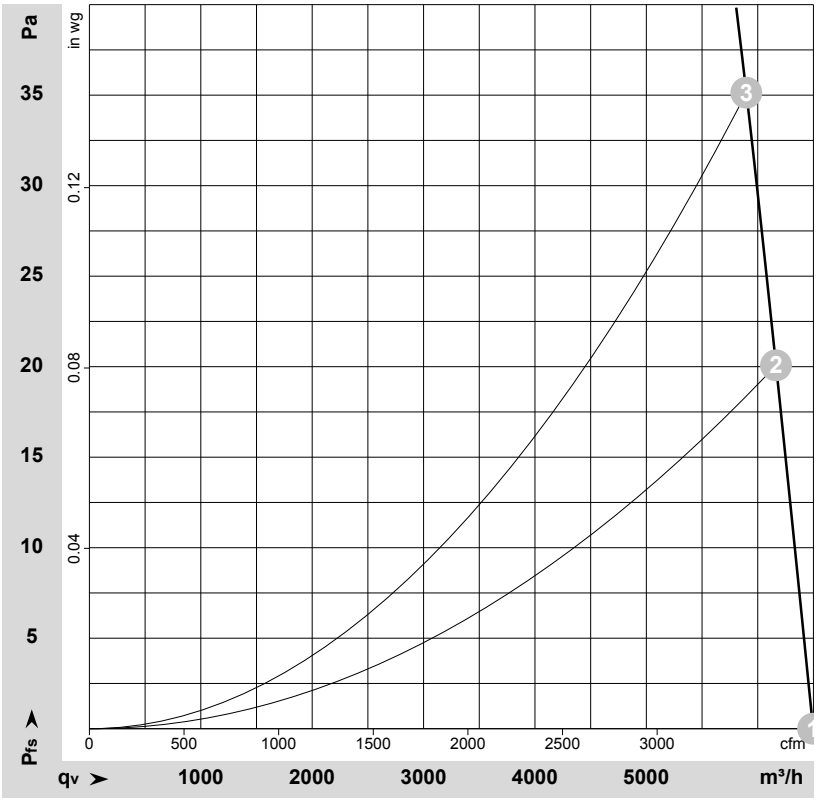

ρ = 1,15 kg/m³ ± 2 %

Mesure: LU-33263-1

Débit d'air mesuré suivant ISO 5801 Catégorie d'installation A. Pour obtenir communication précise du dispositif de mesure, veuillez vous adresser à ebm-papst. Niveaux de bruit côté aspiration : Détermination du niveau de puissance acoustique (LwA) suivant ISO 13347 / Niveau de pression acoustique (LpA) à distance de 1 m de l'axe du ventilateur. Les indications ne sont valables que dans les conditions de mesure indiquées et peuvent se modifier sous l'effet des conditions de montage. En cas de divergences par rapport au montage normalisé, il convient de vérifier les valeurs caractéristiques sur l'appareil monté.

Valeurs de mesure

	U	f	n	P_e	I	q_V	p_{fs}	q_V	p_{fs}
	V	Hz	min^{-1}	W	A	m^3/h	Pa	cfm	in. wg
1	230	60	1600	355	1,55	6495	0	3825	0,00
2	230	60	1580	364	1,58	6165	20	3630	0,08
3	230	60	1555	377	1,64	5900	35	3470	0,14

U = Tension d'alimentation · f = Fréquence · n = Vitesse de rotation · P_e = Puissance absorbée · I = Absorption de courant · q_V = Débit · p_{fs} = Élévation de pression

ebm-papst Mulfingen GmbH & Co. KG · Bachmühle 2 · D-74673 Mulfingen · Phone +49 (0) 7938 81-0 · Fax +49 (0) 7938 81-110 · info1@de.ebmpapst.com · www.ebmpapst.com