S4D300-AT04-45

AC axial ventilateur

Pales en faucille (série S), aspirant d'un seul côté
avec grille de protection pour pavillon court

ebm-papst Mulfingen GmbH & Co. KG
Bachmühle 2 · D-74673 Mulfingen
Phone +49 7938 81-0
Fax +49 7938 81-110
info1@de.ebmpapst.com
www.ebmpapst.com

Société en commandite · Siège Mulfingen
Tribunal cantonal Stuttgart · HRA 590344

complémentaire Elektrobau Mulfingen GmbH · Siège Mulfingen
Tribunal cantonal Stuttgart · HRB 590142

Données nominales

Type	**S4D300-AT04-45**
Moteur	**M4D068-DF**

Phase		3~	3~	3~	3~
Tension nominale	VAC	230	230	400	400
Câblage		Δ	Δ	Y	Y
Fréquence	Hz	50	60	50	60
Caractéristiques mesurées à		cm	cm	cm	cm
Homologable selon norme		CE	CE	CE	CE
Vitesse de rotation	min^{-1}	1350	1530	1350	1530
Puissance absorbée	W	65	90	65	90
Absorption de courant	A	0,28	0,29	0,16	0,17
Contre-pression max.	Pa	60	75	60	75
Température ambiante min.	°C	-40	-40	-40	-40
Température ambiante max.	°C	70	70	70	70
Courant de démarrage	A	0,87	0,81	0,5	0,47

cm = Contrainte max. · rm = Rendement max. · rl = À refoulement libre · cc = Consigne client · ac = Appareil client
Sous réserve de modifications

AC axial ventilateur

Pales en faucille (série S), aspirant d'un seul côté
avec grille de protection pour pavillon court

Description technique

Masse	3,1 kg
Taille	300 mm
Taille du moteur	68
Surface du rotor	Peint en noir
Matériau boîte à bornes	Matière plastique ABS
Matériau pales	Tôle d'acier ronde sertie, surmoulée avec de la matière plastique PP
Matériau grille de protection	Acier, plastifié noir (RAL 9005)
Nombre de pales	5
Direction du flux d'air	V
Sens de rotation	Sens de rotation à gauche en regardant le rotor
Type de protection	IP44; en fonction du montage et de la position suivant EN 60034-5
Classe d'isolation	"B"
Classe d'humidité (F) / Classe environnementale (H)	H1+
Température ambiante adm. Température max. ambiante du moteur (transport/stockage)	+ 70 °C
Température ambiante adm. Température ambiante min. du moteur (transport/stockage)	- 40 °C
Position de montage	Arbre horizontal ou rotor en bas ; rotor en haut sur demande
Trous d'évacuation des condensats	Côté rotor
Mode de fonctionnement	S1
Paliers moteur	Roulement à billes avec graisse pour basses températures
Courant de contact suivant IEC 60990 (couplage de mesure illustration 4, système TN)	< 0,75 mA
Branchement électrique	Boîte à bornes
Type de câble	Axial
Classe de protection	I (si un conducteur de protection a été raccordé par les soins du client)
Conformité à la norme	EN 60335-1, moteur non protégé en usine contre la surchauffe

ebm-papst Mulfingen GmbH & Co. KG · Bachmühle 2 · D-74673 Mulfingen · Phone +49 (0) 7938 81-0 · Fax +49 (0) 7938 81-110 · info1@de.ebmpapst.com · www.ebmpapst.com

AC axial ventilateur

Pales en faucille (série S), aspirant d'un seul côté
avec grille de protection pour pavillon court

Dessin technique

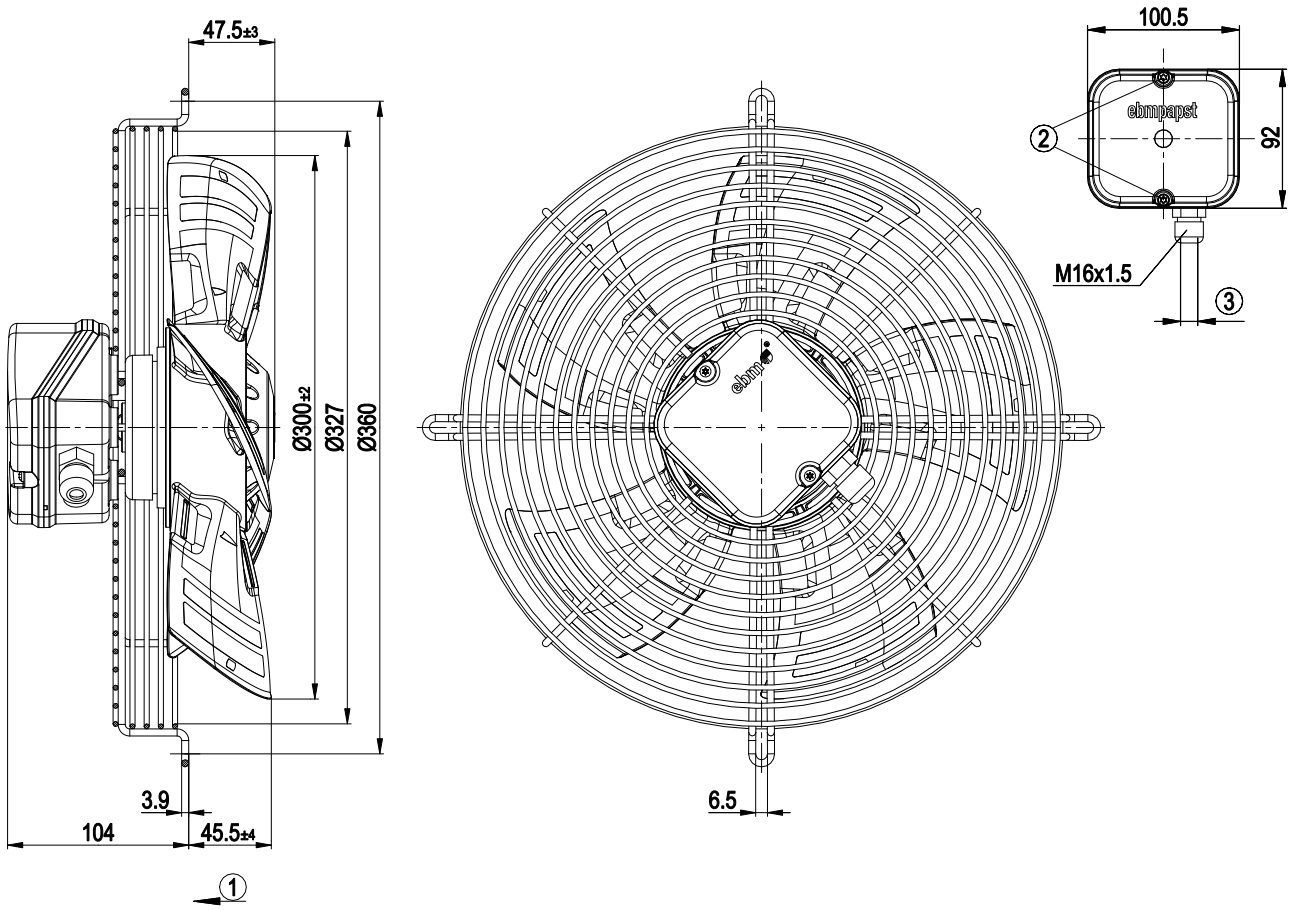

1	Sens de refoulement "V"
2	Couple de serrage 1,5 ± 0,2 Nm
3	Diamètre de câble max. 7,5 mm, couple de serrage 1,3 ± 0,2 Nm

ebm-papst Mulfingen GmbH & Co. KG · Bachmühle 2 · D-74673 Mulfingen · Phone +49 (0) 7938 81-0 · Fax +49 (0) 7938 81-110 · info1@de.ebmpapst.com · www.ebmpapst.com

AC axial ventilateur

Pales en faucille (série S), aspirant d'un seul côté
avec grille de protection pour pavillon court

Schéma de connexions

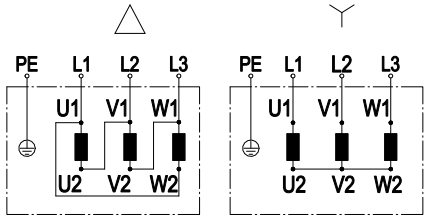

Modification du sens de rotation par permutation de deux phases

	Moteur triphasé	Δ	Montage en triangle	Y	Montage en étoile
L1	= U1 = noir	L2	= V1 = bleu	L3	= W1 = brun
U2	vert	V2	blanc	W2	jaune
PE	vert/jaune				

ebm-papst Mulfingen GmbH & Co. KG · Bachmühle 2 · D-74673 Mulfingen · Phone +49 (0) 7938 81-0 · Fax +49 (0) 7938 81-110 · info1@de.ebmpapst.com · www.ebmpapst.com

S4D300-AT04-45

AC axial ventilateur

Pales en faucille (série S), aspirant d'un seul côté
avec grille de protection pour pavillon court

Caractéristiques: Débit d'air 50 Hz

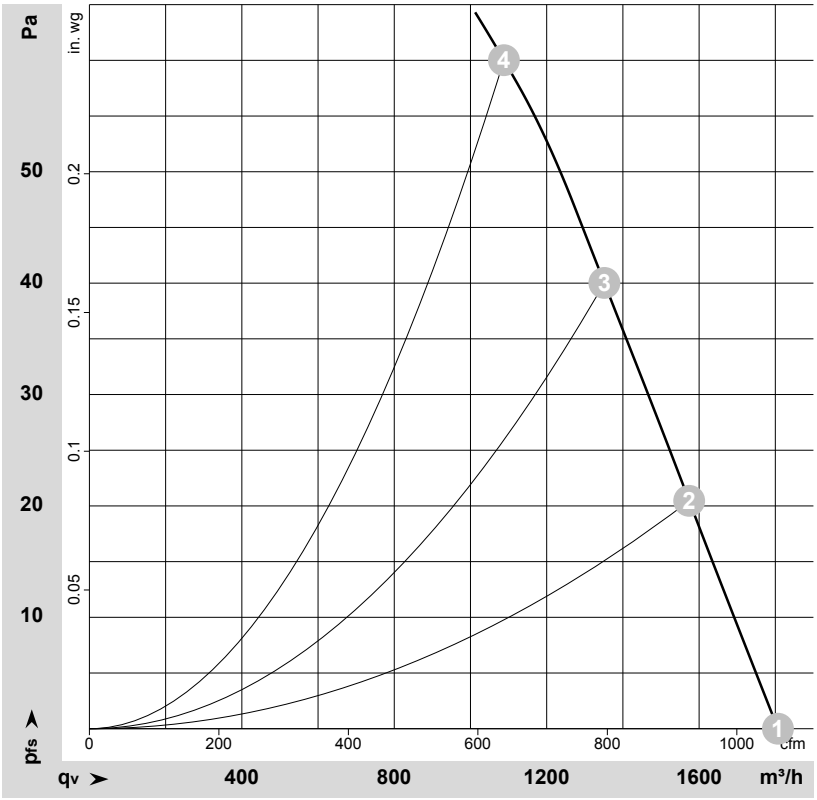

ρ = 1,178 kg/m³ ± 2 %

Mesure: LU-141395-1

Débit d'air mesuré suivant ISO 5801 Catégorie d'installation A. Pour obtenir communication précise du dispositif de mesure, veuillez vous adresser à ebm-papst. Niveaux de bruit côté aspiration : Détermination du niveau de puissance acoustique (LwA) suivant ISO 13347 / Niveau de pression acoustique (LpA) à distance de 1 m de l'axe du ventilateur. Les indications ne sont valables que dans les conditions de mesure indiquées et peuvent se modifier sous l'effet des conditions de montage. En cas de divergences par rapport au montage normalisé, il convient de vérifier les valeurs caractéristiques sur l'appareil monté.

Valeurs de mesure

	Diff.	U	f	n	P_e	I	LpA_{in}	LwA_{in}	q_V	p_{fs}	q_V	p_{fs}
		V	Hz	min^{-1}	W	A	dB(A)	dB(A)	m^3/h	Pa	cfm	in. wg
1	Y	400	50	1410	52	0,15	53	60	1805	0	1065	0,00
2	Y	400	50	1395	57	0,15	52	59	1575	20	925	0,08
3	Y	400	50	1385	60	0,15	51	59	1350	40	795	0,16
4	Y	400	50	1350	65	0,16	55	62	1090	60	640	0,24

Diff. = Câblage · U = Tension d'alimentation · f = Fréquence · n = Vitesse de rotation · P_e = Puissance absorbée · I = Absorption de courant · LpA_{in} = Niveau de pression acoust. côté aspiration
LwA_{in} = Niveau de puissance acoust. côté aspiration · q_V = Débit · p_{fs} = Élévation de pression

ebm-papst Mulfingen GmbH & Co. KG · Bachmühle 2 · D-74673 Mulfingen · Phone +49 (0) 7938 81-0 · Fax +49 (0) 7938 81-110 · info1@de.ebmpapst.com · www.ebmpapst.com

S4D300-AT04-45

AC axial ventilateur

Pales en faucille (série S), aspirant d'un seul côté
avec grille de protection pour pavillon court

Caractéristiques: Débit d'air 60 Hz

ρ = 1,177 kg/m³ ± 2 %

Mesure: LU-141397-1

Débit d'air mesuré suivant ISO 5801 Catégorie d'installation A. Pour obtenir communication précise du dispositif de mesure, veuillez vous adresser à ebm-papst. Niveaux de bruit côté aspiration : Détermination du niveau de puissance acoustique (LwA) suivant ISO 13347 / Niveau de pression acoustique (LpA) à distance de 1 m de l'axe du ventilateur. Les indications ne sont valables que dans les conditions de mesure indiquées et peuvent se modifier sous l'effet des conditions de montage. En cas de divergences par rapport au montage normalisé, il convient de vérifier les valeurs caractéristiques sur l'appareil monté.

Valeurs de mesure

	Diff.	U	f	n	P_e	I	q_V	p_{fs}	q_V	p_{fs}
		V	Hz	min^{-1}	W	A	m^3/h	Pa	cfm	in. wg
1	Y	400	60	1605	70	0,14	2035	0	1200	0,00
2	Y	400	60	1580	78	0,15	1765	25	1040	0,10
3	Y	400	60	1560	82	0,15	1500	50	885	0,20
4	Y	400	60	1530	90	0,17	1175	75	690	0,30

Diff. = Câblage · U = Tension d'alimentation · f = Fréquence · n = Vitesse de rotation · P_e = Puissance absorbée · I = Absorption de courant · q_V = Débit · p_{fs} = Élévation de pression

ebm-papst Mulfingen GmbH & Co. KG · Bachmühle 2 · D-74673 Mulfingen · Phone +49 (0) 7938 81-0 · Fax +49 (0) 7938 81-110 · info1@de.ebmpapst.com · www.ebmpapst.com