**Contact auxiliaire conçu pour être utilisé avec les servomoteurs à ressort de rappel NF..A.., SF..A.., LF..**

- **deux interrupteurs (SPDT)**
- **Commutations réglables**
- **et adaptateur**

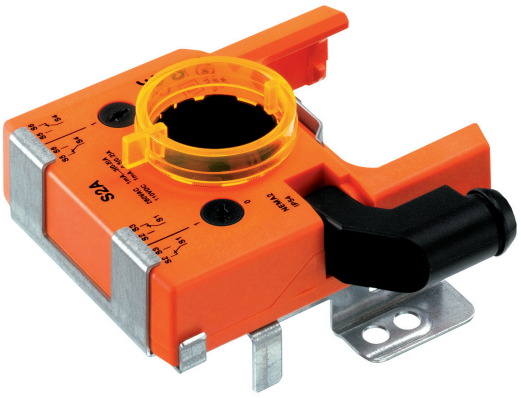

## Caractéristiques techniques

| | | |
|---|---|---|
| **Caractéristiques électriques** | Contacts auxiliaires | 2 x SPDT, 0...100 %, réglable |
| | Puissance de commutation du contact auxiliaire | 1 mA...3 (0.5 inductive) A, AC 250 V (II reinforced insulation), 1 mA…0.5 (0.2 inductive; L/R = 3.4 ms) A, DC 110 V (II reinforced insulation) |
| | Puissance de commutation du contact auxiliaire | Réglable selon toute la gamme de rotation 0...1 du servomoteur Possibilité de préréglage avec échelle |
| | Raccordement contact auxiliaire | Câble 1 m, 6 x 0.75 mm² |
| **Sûreté** | Classe de protection CEI/EN | II Isolation renforcée |
| | Indice de protection IEC/EN | IP54 |
| | CEM | CE according to 2014/30/EU |
| | Directive basse tension | CE according to 2014/35/EU |
| | Certification CEI/EN | IEC/EN 60730-1 et IEC/EN 60730-2-14 |
| | Mode de fonctionnement | Type 1.B |
| | Contrôle du degré de pollution | 3 |
| | Température ambiante | -30...50 °C |
| | Température hors fonctionnement | -40...80 °C |
| | Humidité ambiante | max. 95% r.h., non-condensé |
| | Entretien | Sans entretien |
| **Poids** | Poids | 1.4 kg |

## Consignes de sécurité

- L'appareil ne doit pas être utilisé à des fins autres que celles spécifiées, surtout pas dans les avions ou dans tout autre moyen de transport aérien.
- L'installation est effectuée uniquement par des spécialistes agréés. La réglementation juridique et institutionnelle en vigueur doit être respectée lors de l'installation.
- Il est uniquement possible d'ouvrir l'appareil sur le site du fabricant. Il ne contient aucune pièce pouvant être remplacée ou réparée par l'utilisateur.
- Évitez de déconnecter les câbles de l'appareil.
- L'appareil contient des composants électriques et électroniques, par conséquent, ne doit pas être jeté avec les ordures ménagères. La législation et les exigences en vigueur dans le pays concerné doivent absolument être respectées.

## Caractéristiques du produit

**Mode de fonctionnement**

L'ajustement positif sur le servomoteur à ressort de rappel se fait au moyen d'une plaque de support munie d'un adaptateur, ce qui permet alors le transfert du mouvement de rotation directement au potentiomètre d'asservissement.
Les points de commutation peuvent être sélectionnés à l'aide d'un bouton de réglage.
La position réelle du commutateur est également accessible à tout moment.

**Climatisation**

Le contact auxiliaire sert à signaler la position ou à exercer les fonctions de commutation dans un réglage d'angle donné.

**Montage simple**

Le contact auxiliaire est connecté directement au moyen de l'adaptation avec l'arbre creux (LF.., NF..A.., SF..A..) du servomoteur. Une fois monté, vissez l'unité au servomoteur.
Montez la noix d'entraînement sur la partie inférieure.

## Installation électrique

### Schémas de raccordement

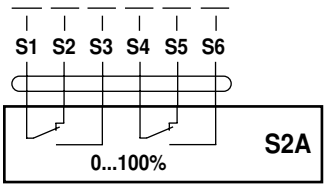


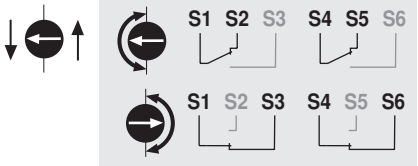


**Couleurs des câbles :**
S1 = violet

S3 = blanc
S4 = orange
S5 = rose
S6 = gris

## Dimensions [mm]

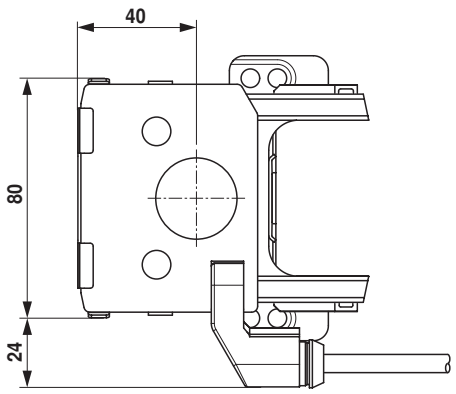


**Schémas dimensionnels**

**NF..A.. / SF..A..**

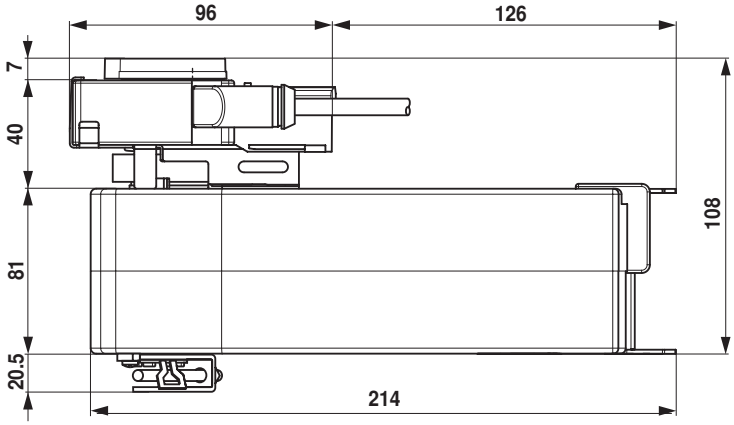

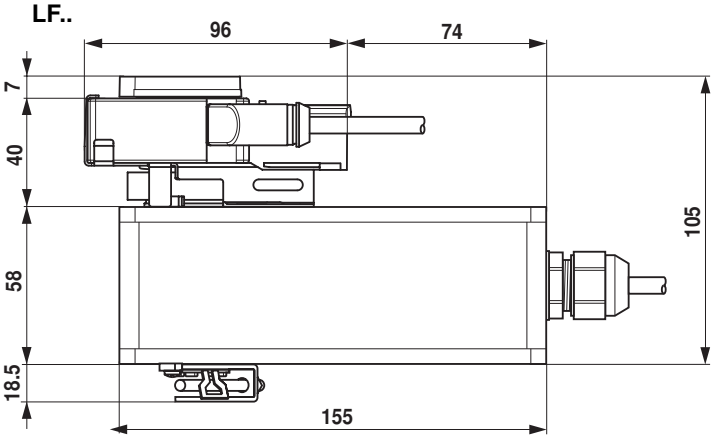
**LF..**