Differential Pressure Sensor Air

Transmetteur de pression différentielle avec 8 plages au choix et des sorties 0...5 V, 0...10 V ou 4...20 mA. Boîtier IP65 / NEMA 4X. Pour la surveillance de la pression différentielle de l'air et d'autres gaz non inflammables et non agressifs. Surveillance des filtres à air, des ventilateurs, des circuits d'air de refroidissement industriel, le contrôle des registres d'air et des clapets coupe-feu.
Options disponibles avec afficheur LCD, RAZ automatique.

Vue d'ensemble

Type	Plage de mesure de pression	Signal de sortie actif (pression)	Pression d'éclatement	Type d'affichage	Caractéristiques supplémentaires
22ADP-18Q	0...250 Pa	DC 0...10 V, DC 0...5 V, 4...20 mA	40 kPa	-	-
22ADP-18QA	0...250 Pa	DC 0...10 V, DC 0...5 V, 4...20 mA	40 kPa	-	Remise à zéro automatique
22ADP-18QB	0...250 Pa	DC 0...10 V, DC 0...5 V, 4...20 mA	40 kPa	LCD	Remise à zéro automatique
22ADP-18QL	0...250 Pa	DC 0...10 V, 4...20 mA, DC 0...5 V	40 kPa	LCD	-

Caractéristiques Techniques

Caractéristiques électriques	Alimentation DC	15...24 V, ±10%, 1.1 W
	Alimentation AC	24 V, , ±10%, 1.7 VA
	Raccordement électrique	Bornier de raccordement à ressort amovible max. 2.5 mm²
	Entrée de câble	Presse-étoupe avec embout de câble Ø6...8 mm
Caractéristiques fonctionnelles	Technologie du capteur	Element de mesure piezo
	Plages multiples	8 plage de mesure configurable
	Remarque sur le signal de sortie actif	Sortie 0...5/10 VCC configurable par inverseur Sortie tension : charge min. 10 kΩ Sortie courant : charge max.500 Ω
	Affichage	LCD, 29x35 mm avec rétro-éclairage Valeurs mesurées: Pa, inchWC, (configurable)
	Application	Aéraulique
	Temps de réponse	Adjustable 0.8s or 4.0s

Données de mesure	Valeurs de mesure	Pression différentielle
	Milieu mesuré	Air et gaz non agressifs
	Réglage de la plage de mesure de pression	

Valeurs	plage [Pa]	plage [inch WC]	Réglage usine
S0	0...250	0...1	✔
S1	0...100	0...0.4	
S2	0...50	0...0.2	
S3	0...25	0...0.1	
S4	-25...25	-0.1...0.1	
S5	-50...50	-0.2...0.2	
S6	-100...100	-0.4...0.4	
S7	-150...150	-0.6...0.6	

	Précision pression	Écart par rapport à équipement de référence ±1 Pa à une plage <250 Pa
Matériaux	Presse-étoupe	PA6, noir
	Boîtier	Couvercle : Lexan, orange Partie inférieure : Lexan, orange Joint d'étanchéité : 0467 NBR70, noir résistant aux UV
Données de sécurité	Humidité ambiante	Max. 95 % r.H., sans condensation
	Température ambiante	-10...50°C [15...120°F]
	Température du fluide	-10...50°C [15...120°F]
	Classe de protection CEI/EN	III Safety Extra-Low Voltage (SELV)
	Classe de protection - Standard UL	Alimentation UL de classe 2
	Conformité UE	CE Marking
	Certification CEI/EN	IEC/EN 60730-1 et IEC/EN 60730-2-6
	Certification UL	cULus acc. to UL60730-1A/-2-6, CAN/CSA E60730-1:02
	Indice de protection IEC/EN	IP65
	Indice de protection NEMA/UL	NEMA 4X
	Norme relative à la qualité	ISO 9001

Consignes de sécurité

Cet appareil a été conçu pour une utilisation dans les systèmes fixes de chauffage, de ventilation et de climatisation et ne doit pas être utilisé hors du champ d'application spécifié. Toute modification non autorisée est interdite. Ce produit ne doit pas être utilisé en association avec des équipements qui, en cas de panne, pourraient, directement ou indirectement, constituer un risque pour la santé ou la vie de personnes ou mettre en danger des êtres humains, des animaux ou des biens.
S'assurer que toute alimentation est coupée avant de procéder à son installation. Ne pas raccorder à un équipement alimenté et en fonctionnement.

L'installation est effectuée uniquement par des spécialistes agréés. La réglementation juridique et institutionnelle en vigueur doit être respectée lors de l'installation.

L'appareil contient des composants électriques et électroniques, par conséquent, ne doit pas être jeté avec les ordures ménagères. La législation et les exigences en vigueur dans le pays concerné doivent absolument être respectées.

Remarques

Remise à zéro automatique (RAZ)

Les capteurs avec la fonction RAZ auto, ne nécessitent pas de maintenance.

La calibration automatique du zéro ajuste électroniquement le zéro de l'émetteur de signal toutes les 10 minutes. Cette fonction élimine toute dérive du signal de sortie due aux influences thermiques, électroniques ou mécaniques. Le réglage de la RAZ automatique prend environ 4 secondes, après lesquelles le capteur reprend le mode de mesure normal. Durant les 4 secondes d'ajustement, les valeurs de sorties et d'affichage sont figées à la dernière valeur mesurée.

Calibration manuelle du zéro

En fonctionnement normal, la RAZ doit être effectuée tous les 12 mois.

Attention ! Pour sa RAZ, le capteur doit être sous tension au moins une heure avant.
• Retirez tous les tubes de raccordement des prises de pression + et -
• Appuyez sur le bouton jusqu'à ce que les LED se stabilisent
• Attendez que les LED recommencent à clignoter pour raccorder les tubes aux prises de pression '+' et '-'

Étendue de la livraison

Contenu de la livraison

Description	Type
Plaque de montage Boîtier L	A-22D-A10
Kit de connecteur de conduit, Tube PVC 2 m, 2 éléments de connexion (plastique) pour 22ADP-..	A-22AP-A08
Goupille	
Vis	

Accessoires

Accessoires fournis en option

Description	Type
Connecteur de conduit, Métal, L 40 mm, Tube raccordement 5 mm	A-22AP-A02
Connecteur de conduit, Métal, L 100 mm, Tube raccordement 5 mm	A-22AP-A04
Adaptateurs de raccordement, M20, pour câble 1 x 6 mm, Emballage multiple 10 pièces	A-22G-A01.1

Schéma de raccordement

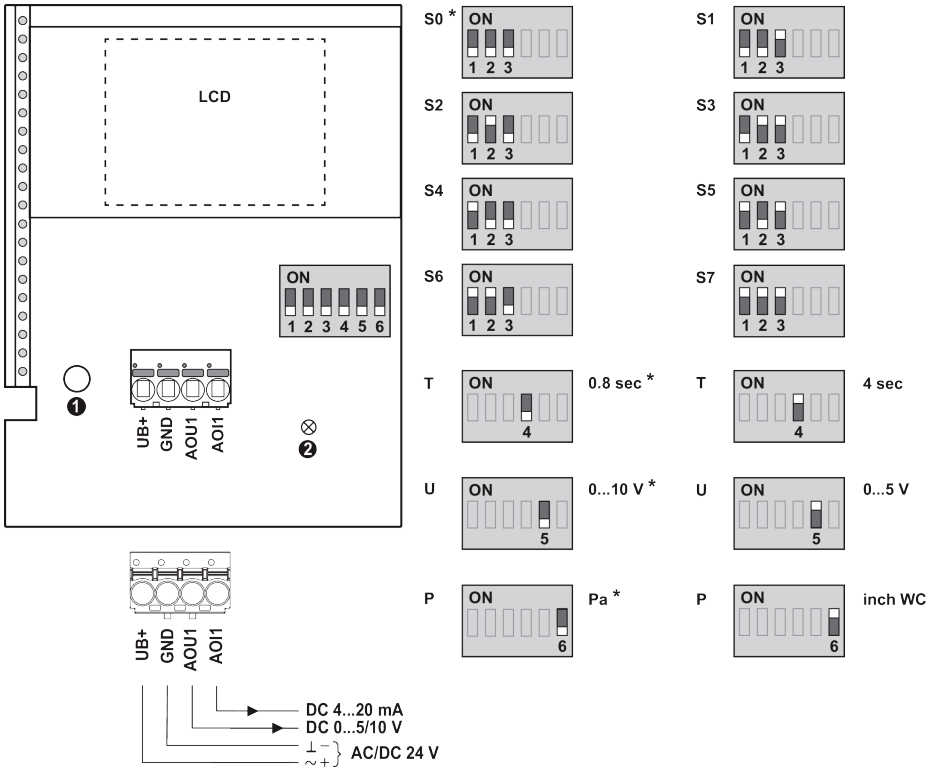

① Bouton
② Statut LED
* Réglage d'usine
P Unité de pression
T Temps de réponse
U Signal de sortie

Valeurs	plage [Pa]	plage [inch WC]	Réglage usine
S0	0...250	0...1	✔
S1	0...100	0...0.4	
S2	0...50	0...0.2	
S3	0...25	0...0.1	
S4	-25...25	-0.1...0.1	
S5	-50...50	-0.2...0.2	
S6	-100...100	-0.4...0.4	
S7	-150...150	-0.6...0.6	

Dimensions

Dimensions

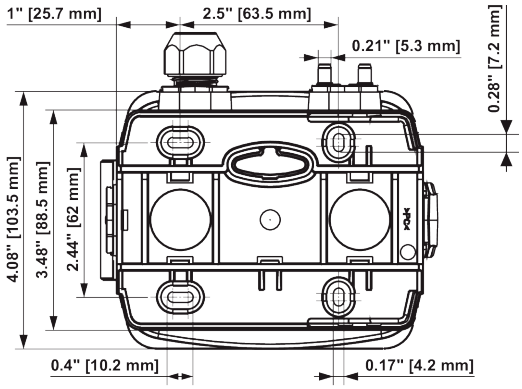

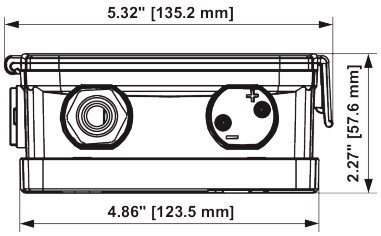

Type	Poids
22ADP-18Q	0.29 kg
22ADP-18QA	0.29 kg
22ADP-18QB	0.30 kg
22ADP-18QL	0.30 kg