Capteur de Température en Gaine/ Immersion

Pour mesurer la température en aéraulique. A insérer dans un doigt de gant en acier inoxydable ou en laiton pour applications hydrauliques. Boîtier IP65 / NEMA 4X.

Vue d'ensemble

Type	Sortie	Longueur du plongeur	Diamètre du plongeur
01DT-1BH	Pt1000	50 mm	6 mm
01DT-1BL	Pt1000	100 mm	6 mm
01DT-1BN	Pt1000	150 mm	6 mm
01DT-1BP	Pt1000	200 mm	6 mm
01DT-1BR	Pt1000	300 mm	6 mm
01DT-1BT	Pt1000	450 mm	6 mm

Caractéristiques Techniques

Caractéristiques électriques	Raccordement électrique	Bornier de raccordement à ressort amovible max. 2.5 mm²
	Entrée de câble	Presse-étoupe avec embout de câble Ø6...8 mm
Caractéristiques fonctionnelles	Signal de sortie passif (Température)	Pt1000
	Application	Aéraulique Hydraulique
Données de mesure	Valeurs de mesure	Température
	Plage de mesure de la température	-50...160°C [-60...320°F]
	Précision température passive	Class B, ±0.3°C @ 0°C [±0.5°F @ 32° F]
	Constante de temps t (63%), conduit d'air	typique 210 s @ 0 m/s typique 46 s @ 0 m/s
	Constante de temps t (63%), conduit d'eau	avec plongeur A-22P-A.. et gel contact thermique typique 7 s avec plongeur en acier inoxydable typique 7 s avec plongeur en laiton
Matériaux	Presse-étoupe	Joint passe-câble: PA66, noir Écrou : PA6, noir
	Boîtier	Couvercle : Lexan, orange Partie inférieure : Lexan, orange Joint d'étanchéité : 0467 NBR70, noir résistant aux UV

Données de sécurité

Humidité ambiante	Max. 95 % r.H., sans condensation
Température ambiante	-35...50°C [-30...120°F]
Température du fluide	-50...160°C [-60...320°F]
Température surface boîtier	Max. 90°C [195°F]
Classe de protection CEI/EN	III Safety Extra-Low Voltage (SELV)
Classe de protection - Standard UL	Alimentation UL de classe 2
Conformité UE	CE Marking
Certification CEI/EN	IEC/EN 60730-1
Certification UL	cULus acc. to UL60730-1A/-2-9, CAN/CSA E60730-1:02/-2-9
Indice de protection IEC/EN	IP65
Norme relative à la qualité	ISO 9001

Consignes de sécurité

Cet appareil a été conçu pour une utilisation dans les systèmes fixes de chauffage, de ventilation et de climatisation et ne doit pas être utilisé hors du champ d'application spécifié. Toute modification non autorisée est interdite. Ce produit ne doit pas être utilisé en association avec des équipements qui, en cas de panne, pourraient, directement ou indirectement, constituer un risque pour la santé ou la vie de personnes ou mettre en danger des êtres humains, des animaux ou des biens.
S'assurer que toute alimentation est coupée avant de procéder à son installation. Ne pas raccorder à un équipement alimenté et en fonctionnement.

L'installation est effectuée uniquement par des spécialistes agréés. La réglementation juridique et institutionnelle en vigueur doit être respectée lors de l'installation.

L'appareil contient des composants électriques et électroniques, par conséquent, ne doit pas être jeté avec les ordures ménagères. La législation et les exigences en vigueur dans le pays concerné doivent absolument être respectées.

Remarques

Remarques générales relatives aux capteurs

En raison de l'auto'échauffement dû aux capteurs à 2 fils passifs, leur courant d'alimentation au niveau des fils affecte la précision des mesures : il ne doit donc pas dépasser 1 mA.

When using lengthy connecting cables (depending on the cross section used), the cable resistance must be taken into account. The lower the impedance of the sensor used, the greater the effect of the line resistance on the measurement, because it generates an offset.

Étendue de la livraison

Contenu de la livraison

Description	Type
Clip de montage, avec vis et film adhésif	A-22D-A11

Accessoires

Accessoires fournis en option

Description	Type
Plaque de montage Boîtier S	A-22D-A09

Remarque sur le signal de sortie actif (pression)

Description	Type
Bride de montage pour sonde de capteur 6 mm, jusqu'à max. 80°C, Plastique	A-22D-A03
Bride de montage pour sonde de capteur 6 mm, jusqu'à max. 260°C, Laiton	A-22D-A05

Accessoires obligatoires

Description	Type
Doigt de gant (fabriqué) Acier inoxydable, 50 mm, G1/2", SW27	A-22P-A06
Doigt de gant (fabriqué) Acier inoxydable, 100 mm, G1/2", SW27	A-22P-A08
Doigt de gant (fabriqué) Acier inoxydable, 150 mm, G1/2", SW27	A-22P-A10
Doigt de gant (fabriqué) Acier inoxydable, 200 mm, G1/2", SW27	A-22P-A12
Doigt de gant (fabriqué) Acier inoxydable, 300 mm, G1/2", SW27	A-22P-A14
Doigt de gant (fabriqué) Acier inoxydable, 450 mm, G1/2", SW27	A-22P-A16
Doigt de gant (fabriqué) Laiton, 50 mm, R1/2", SW22	A-22P-A18
Doigt de gant (fabriqué) Laiton, 100 mm, R1/2", SW22	A-22P-A20
Doigt de gant (fabriqué) Laiton, 150 mm, R1/2", SW22	A-22P-A22
Doigt de gant (fabriqué) Laiton, 200 mm, R1/2", SW22	A-22P-A24
Doigt de gant (fabriqué) Laiton, 300 mm, R1/2", SW22	A-22P-A26
Doigt de gant (fabriqué) Laiton, 450 mm, R1/2", SW22	A-22P-A28
Seringue avec pâte thermique	A-22P-A44
Raccord de compression, Acier inoxydable, G 1/4" (filetage mâle) pour 6 mm, avec bague de découpe	A-22P-A45
Adaptateur pour doigt de gant Siemens	A-22P-A53

Schéma de raccordement

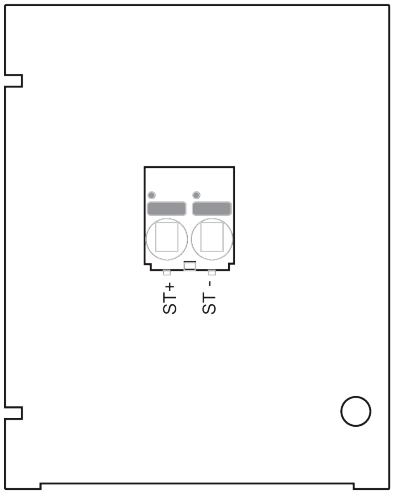

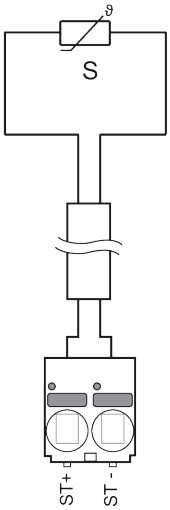

Dimensions

Dimensions

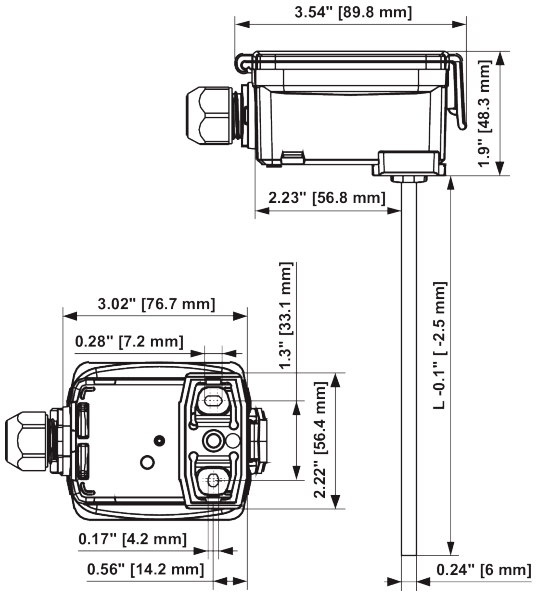

L = Longueur du plongeur

Type	Longueur du plongeur	Poids
01DT-1BH	50 mm	0.12 kg
01DT-1BL	100 mm	0.12 kg
01DT-1BN	150 mm	0.13 kg
01DT-1BP	200 mm	0.13 kg
01DT-1BR	300 mm	0.14 kg
01DT-1BT	450 mm	0.15 kg