SIEMENS

1991

Potentiomètres de consigne passifs BSG21…

Potentiomètre de consigne passif

- **pour régulateurs avec entrée de 0...1000 Ω**
- **pour régulateurs avec entrée LG-Ni 1000**
- **plage de réglage différente selon le type**

Fonctions

Les potentiomètres BSG21... sont des transmetteurs de signaux passifs et progressifs. Ils transmettent directement la valeur ohmique réglée aux régulateurs raccordés.

Références et désignations

Il existe 5 types qui diffèrent par la plage de réglage de température et la valeur ohmique :

BSG21.1	Plage	0...+50 °C	(0...1000 Ω)	Potentiomètre de consigne
		+ diverses autres échelles graduées (cf. Accessoires)		
BSG21.2	Plage	0...+50 °C	(1000...1235 Ω)	Pot. de consigne (LG-Ni 1000)
BSG21.3	Plage	+10...+30 °C	(1045...1138 Ω)	Pot. de consigne (LG-Ni 1000)
BSG21.4	Plage	+30...+110 °C	(1138...1557 Ω)	Pot. de consigne (LG-Ni 1000)
BSG21.5	Plage	–20...+20 °C	(913…1091 Ω)	Pot. de consigne (LG-Ni 1000)
	Plage	+20...+60 °C	(1091…1285 Ω)	Pot. de consigne (LG-Ni 1000)
	Plage	–3...+3 K	(1000…1175 Ω)	Pot. de correction de consigne (0 K ≙ 1091 Ω)

Commande

Indiquer la quantité, la désignation et la référence de l'appareil.

Exemple : **3 potentiomètres de consigne BSG21.1**

Exécution

Boîtier en matière plastique comportant plusieurs parties avec :

- Circuit imprimé équipé avec potentiomètre et 4 bornes de raccordement.
- Plaque de fixation avec 3 goupilles réglables pour la limitation mécanique de la plage de réglage.
- Bouton de réglage.
- Echelle de consigne graduée (interchangeable).
- Plaque de recouvrement transparente.

Accessoires

Différentes échelles graduées peuvent être utilisées avec les BSG21...

Il est possible de commander séparément un kit d'échelles graduées supplémentaires sous la référence **BSG-Z**. Ce kit comporte 2 exemplaires des différentes échelles graduées utilisables pour les potentiomètres BSG21... et BSG61.

Celles qui sont utilisables avec les BSG21... sont les suivantes :

Plage de réglage	Grandeur mesurée
0…50 °C	température
10… 30 K	température
0…100 °C	température
–10…+130 °C	température
0…130 °C	température
0…250 °C	température
100…200 °C	température
150…450 °C	température
–5…+5 K	correction de température
–25…+25 K	correction de température
–35…+35 K	correction de température
–65…+65 K	correction de température
0…20 g/kg	humidité de l'air
0…0,5 bar	différence de pression fluides
0…2 bar	différence de pression fluides
0…10 bar	différence de pression fluides
0…20 bar	différence de pression fluides
0…40 bar	différence de pression fluides
0…20 Pa	différence de pression gaz
0…100 Pa	différence de pression gaz
0…500 Pa	différence de pression gaz
0…3000 Pa	différence de pression gaz
0…100 %	position
Echelle vierge	

Indications pour l'installation

Montage	Les potentiomètres de consigne BSG21… peuvent être montés en façade d'une armoire de commande, dans un tableau électrique ou sur la plaque de recouvrement d'une boîte à encastrer.

Caractéristiques techniques

Caractéristiques générales	Plage de réglage	cf. Références et désignations
	Matériaux	
	Plaque de recouvrement et embase de fixation	polycarbonate
	Bouton de réglage	polycarbonate / ASA
	Couleur	
	Plaque de recouvrement	transparente
	Bouton de réglage	RAL 9003 (blanc)
Conditions ambiantes	Fonctionnement	selon CEI 721-3-3
	Conditions climatiques	classe 3K5
	Température (boîtier)	–5…+55 °C
	Humidité (boîtier)	5…95 % hum. rel.
	Transport	selon CEI 721-3-2
	Conditions climatiques	classe 2K3
	Température	–25…+70 °C
	Humidité	< 95% hum. rel.
	Conditions mécaniques	classe 2M2
Normes et standards	Isolation électrique	III, selon EN 60730-1
	Protection (en façade)	IP 42, selon EN 60529
	Conforme aux	exigences CE
Bornes de raccordement	Bornes à vis pour fil de section	max. 2,5 mm^2
Longueurs max. de ligne	entre BSG21… et régulateur	
	pour câble Cu de 0,25 mm^2	40 m
	pour câble Cu de 0,50 mm^2	75 m
	pour câble Cu de 1,0 mm^2	110 m
Poids	Emballage compris	0,06 kg

Bornes de raccordement

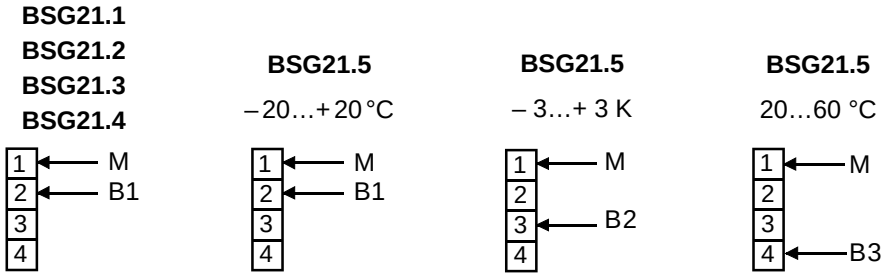

Encombrements (dimensions en mm)

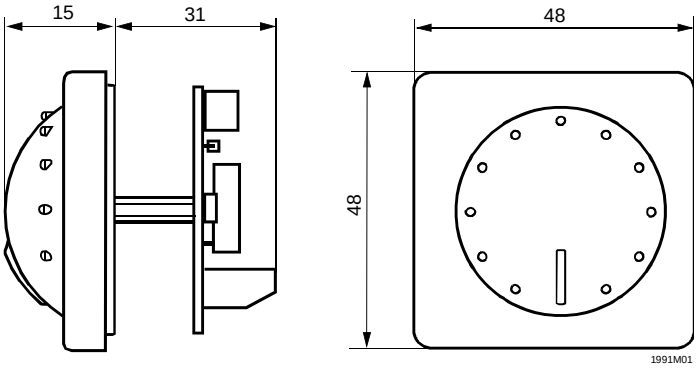

Plan de perçage

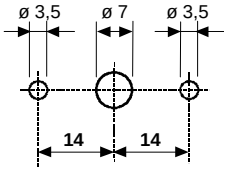

©2001 Siemens Building Technologies AG
Sous réserve de modifications