R2E190-RA26-05

AC radial ventilateur - RadiCal®

à réaction, aspirant d'un seul côté

ebm-papst Mulfingen GmbH & Co. KG
Bachmühle 2 · D-74673 Mulfingen
Phone +49 7938 81-0
Fax +49 7938 81-110
info1@de.ebmpapst.com
www.ebmpapst.com

Société en commandite · Siège Mulfingen
Tribunal cantonal Stuttgart · HRA 590344

complémentaire Elektrobau Mulfingen GmbH · Siège Mulfingen
Tribunal cantonal Stuttgart · HRB 590142

Données nominales

Type	**R2E190-RA26-05**
Moteur	**M2E068-BF**

Phase		1~	1~
Tension nominale	VAC	230	230
Fréquence	Hz	50	60
Caractéristiques mesurées à		cm	cm
Homologable selon norme		CE	CE
Vitesse de rotation	min^{-1}	2350	2500
Puissance absorbée	W	52	65
Absorption de courant	A	0,23	0,29
Condensateur	µF	1,5	1,5
Tension de condensateur	VDB	400	400
Condensateur standard		P0 (CE)	P0 (CE)
Contre-pression min.	Pa	0	0
Température ambiante min.	°C	-25	-25
Température ambiante max.	°C	65	75
Courant de démarrage	A	0,37	0,37

cm = Contrainte max. · rm = Rendement max. · rl = À refoulement libre · cc = Consigne client · ac = Appareil client
Sous réserve de modifications

AC radial ventilateur - RadiCal®

à réaction, aspirant d'un seul côté

Description technique

Masse	1,3 kg
Taille	190 mm
Surface du rotor	Peint en noir
Matériau roue	Matière plastique PA
Nombre de pales	7
Sens de rotation	Sens de rotation à droite en regardant le rotor
Type de protection	IP 44; en fonction du montage et de la position suivant EN 60034-5
Classe d'isolation	"B"
Classe de protection contre l'humidité	F1-2
Température ambiante adm. Température max. ambiante du moteur (transport/stockage)	+ 80 °C
Température ambiante adm. Température ambiante min. du moteur (transport/stockage)	- 40 °C
Position de montage	Arbre horizontal ou rotor en bas ; rotor en haut sur demande
Perçages pour eau de condensation	Côté rotor
Mode de fonctionnement	S1
Paliers moteur	Roulement à billes
Courant de contact suivant IEC 60990 (couplage de mesure illustration 4, système TN)	< 0,75 mA
Protection moteur	Contrôleur de température (TW) commuté en interne
Type de câble	Variable
Classe de protection	I (si un conducteur de protection a été raccordé par les soins du client)
Conformité à la norme	EN 60335-1; CE
Homologation	CCC; EAC; VDE

ebm-papst Mulfingen GmbH & Co. KG · Bachmühle 2 · D-74673 Mulfingen · Phone +49 (0) 7938 81-0 · Fax +49 (0) 7938 81-110 · info1@de.ebmpapst.com · www.ebmpapst.com

AC radial ventilateur - RadiCal®

à réaction, aspirant d'un seul côté

Dessin technique

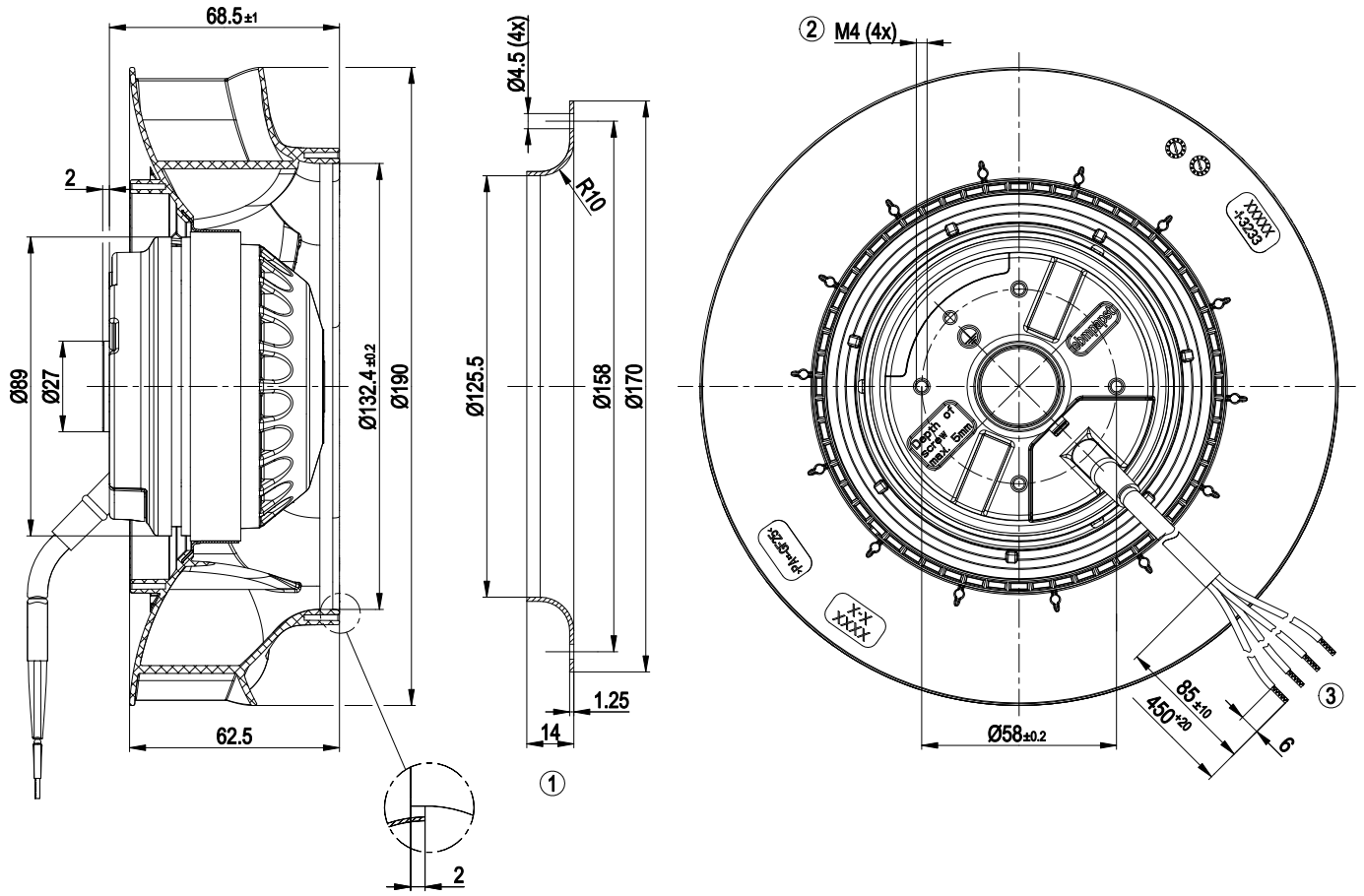

1	Accessoire : pavillon d'aspiration 09576-2-4013 non compris dans le volume de la livraison
2	Profondeur de vissage max. 5 mm
3	Câble de raccordement PVC 4G 0,5 mm², 4 griffes d'embout de fils serties

Schéma de connexions

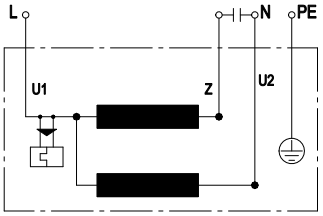

U1	bleu	Z	brun	U2	noir
PE	vert/jaune				

ebm-papst Mulfingen GmbH & Co. KG · Bachmühle 2 · D-74673 Mulfingen · Phone +49 (0) 7938 81-0 · Fax +49 (0) 7938 81-110 · info1@de.ebmpapst.com · www.ebmpapst.com

AC radial ventilateur - RadiCal®

à réaction, aspirant d'un seul côté

Caractéristiques: Débit d'air 50 Hz

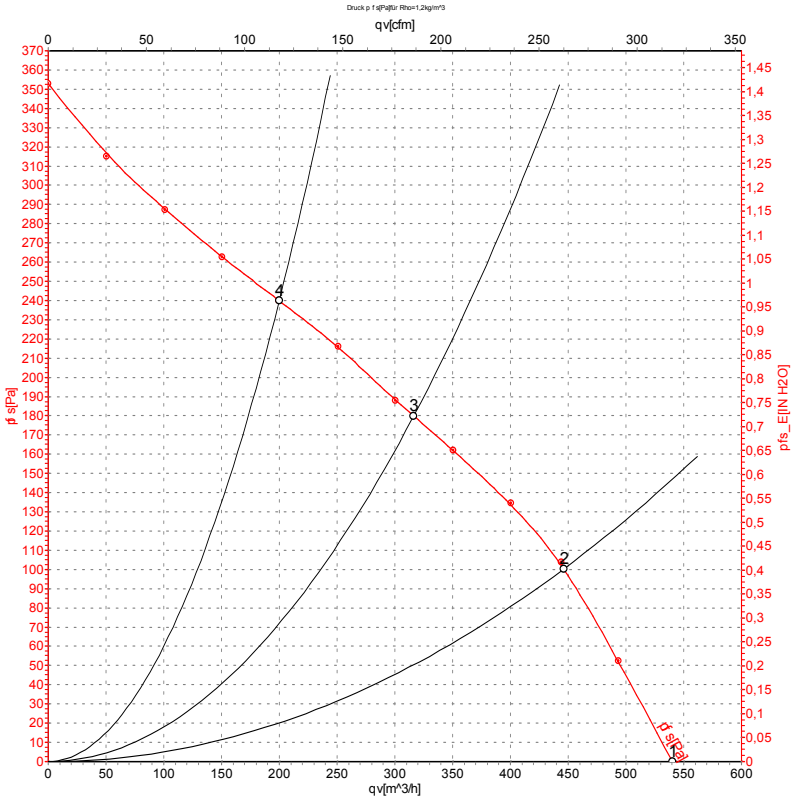

Débit d'air mesuré suivant ISO 5801 Catégorie d'installation A. Pour obtenir communication précise du dispositif de mesure, veuillez vous adresser à ebm-papst. Niveaux de bruit côté aspiration : Détermination du niveau de puissance acoustique (LwA) suivant ISO 13347 / Niveau de pression acoustique (LpA) à distance de 1 m de l'axe du ventilateur. Les indications ne sont valables que dans les conditions de mesure indiquées et peuvent se modifier sous l'effet des conditions de montage. En cas de divergences par rapport au montage normalisé, il convient de vérifier les valeurs caractéristiques sur l'appareil monté.

Valeurs de mesure

	U	f	n	P_e	I	LpA_{in}	LwA_{in}	qv	p_{fs}
	V	Hz	min^{-1}	W	A	dB(A)	dB(A)	m^3/h	Pa
1	230	50	2480	48	0,22	58	66	540	0
2	230	50	2440	49	0,22	55	63	445	100
3	230	50	2350	52	0,23	52	60	315	180
4	230	50	2435	50	0,22	54	62	200	240

U = Tension d'alimentation · f = Fréquence · n = Vitesse de rotation · P_e = Puissance absorbée · I = Absorption de courant · LpA_{in} = Niveau de pression acoustique côté aspiration
LwA_{in} = Niveau de puissance acoustique côté aspiration · qv = Débit · p_{fs} = Élévation de pression

ebm-papst Mulfingen GmbH & Co. KG · Bachmühle 2 · D-74673 Mulfingen · Phone +49 (0) 7938 81-0 · Fax +49 (0) 7938 81-110 · info1@de.ebmpapst.com · www.ebmpapst.com

AC radial ventilateur - RadiCal®

à réaction, aspirant d'un seul côté

Caractéristiques: Débit d'air 60 Hz

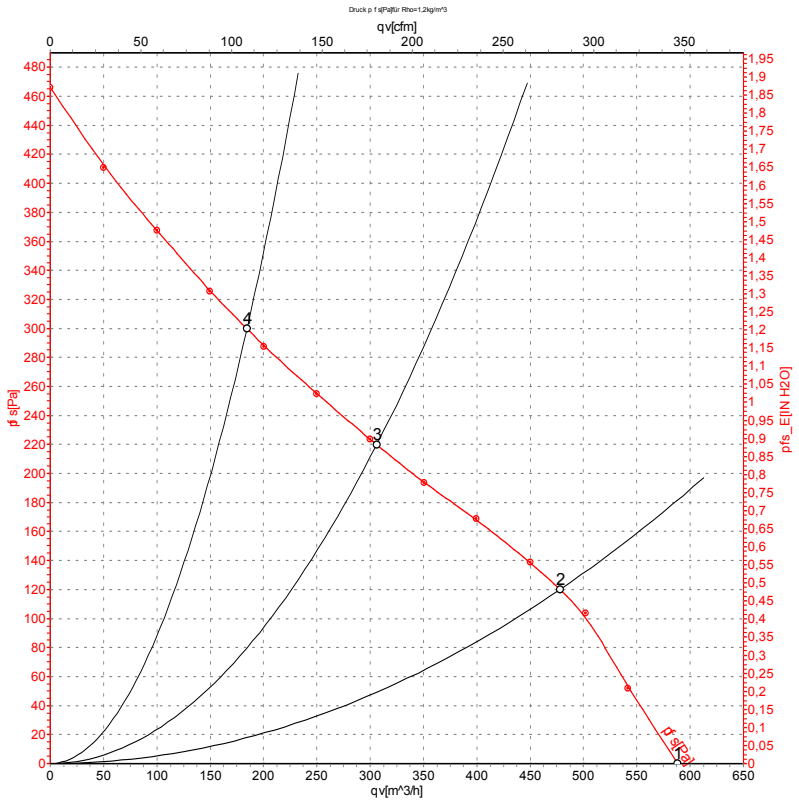

Débit d'air mesuré suivant ISO 5801 Catégorie d'installation A. Pour obtenir communication précise du dispositif de mesure, veuillez vous adresser à ebm-papst. Niveaux de bruit côté aspiration : Détermination du niveau de puissance acoustique (LwA) suivant ISO 13347 / Niveau de pression acoustique (LpA) à distance de 1 m de l'axe du ventilateur. Les indications ne sont valables que dans les conditions de mesure indiquées et peuvent se modifier sous l'effet des conditions de montage. En cas de divergences par rapport au montage normalisé, il convient de vérifier les valeurs caractéristiques sur l'appareil monté.

Valeurs de mesure

	U	f	n	P_e	I	LpA_{in}	LwA_{in}	qv	p_{fs}
	V	Hz	min^{-1}	W	A	dB(A)	dB(A)	m^3/h	Pa
1	230	60	2720	60	0,27	60	68	590	0
2	230	60	2635	62	0,27	58	65	480	120
3	230	60	2500	65	0,29	54	61	305	220
4	230	60	2670	61	0,27	59	66	185	300

U = Tension d'alimentation · f = Fréquence · n = Vitesse de rotation · P_e = Puissance absorbée · I = Absorption de courant · LpA_{in} = Niveau de pression acoustique côté aspiration
LwA_{in} = Niveau de puissance acoustique côté aspiration · qv = Débit · p_{fs} = Élévation de pression

ebm-papst Mulfingen GmbH & Co. KG · Bachmühle 2 · D-74673 Mulfingen · Phone +49 (0) 7938 81-0 · Fax +49 (0) 7938 81-110 · info1@de.ebmpapst.com · www.ebmpapst.com