Honeywell

T3000 Séries
Thera-4 Classic

TETES THERMOSTATIQUES

FICHE TECHNIQUE

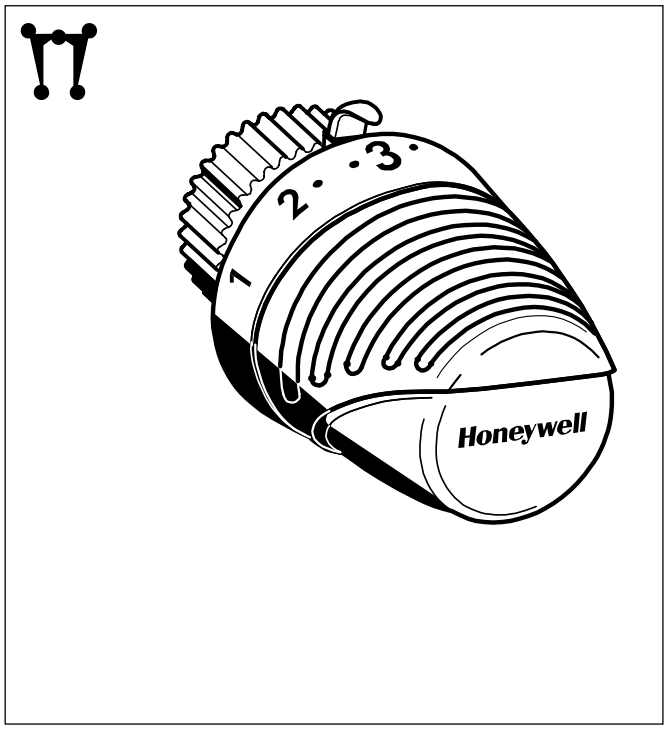

Design

La tête thermostatique se compose de :

- Un volant de commande
- Un élément sensible
- Tige de commande
- Ecrou de raccordement M30x1,5

Matériaux

- Le volant de commande, le couvercle et la douille sont en plastique, blanc RAL9016.
- Corps et tige de commande en plastique.
- Elément sensible liquide
- Ecrou de raccordement en laiton, nickel-plaqué - pour un raccordement M30x1,5.
- Ecrou de raccordement en plastique, blanc RAL9016 - pour la version de DA.

Application

Les têtes thermostatiques sont installées sur des corps de robinets thermostatiques. La combinaison des deux, permet le contrôle de la température d'une pièce en régulant le débit d'eau chaude dans le réseau.

La tête thermostatique Thera-4 Classic est conforme à la norme Européenne EN215 quand elle est utilisée avec un corps thermostatique Honeywell comme indiqué dans le tableau 2 de la page 3.

La tête **Thera-4 Classic** possède une bague de serrage en **M30x1,5**, qui lui permet d'être montée sur tous les corps thermostatiques Honeywell et inserts de radiateur, ainsi que sur d'autres corps thermostatiques en M30 x 1,5 et possédant une course de tige de 11,5 mm.

La tête **Thera-4 Classic-DA** avec sa connexion **Danfoss snap** peut être installée sur des corps thermostatiques et vannes Danfoss.

Caractéristiques

- **Thera-4 avec connexion M30x1,5 conforme à la norme Européenne EN215**
- **Elément sensible liquide**
- **Design moderne**
- **Taille compacte**
- **Facile à régler**
- **Facile à bloquer**

Spécifications Techniques

Connexion	• M30 x 1,5 • Danfoss snap
Plage de réglage	• 0 - ❄ - 1..5 (avec position zéro) • ❄ - 1..5 (sans position zéro)
Plage de température	Avec position zéro (‘0’) : 1...28°C Sans position zéro : 6...28°C
Course de la tige	11,5 mm (Thera-4 Classic)

NOTE : La position zéro est également commandée thermostatiquement ; quand la température baisse, le corps thermostatique peut s'ouvrir.

Dimensions

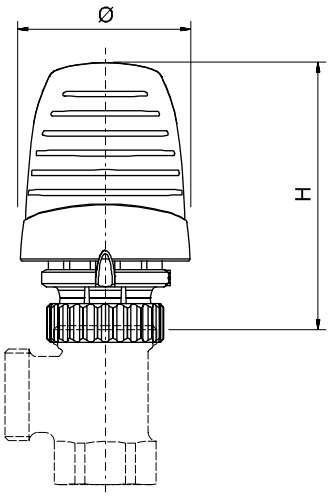

Fig. 1. Thera-4 Classic avec sonde incorporée

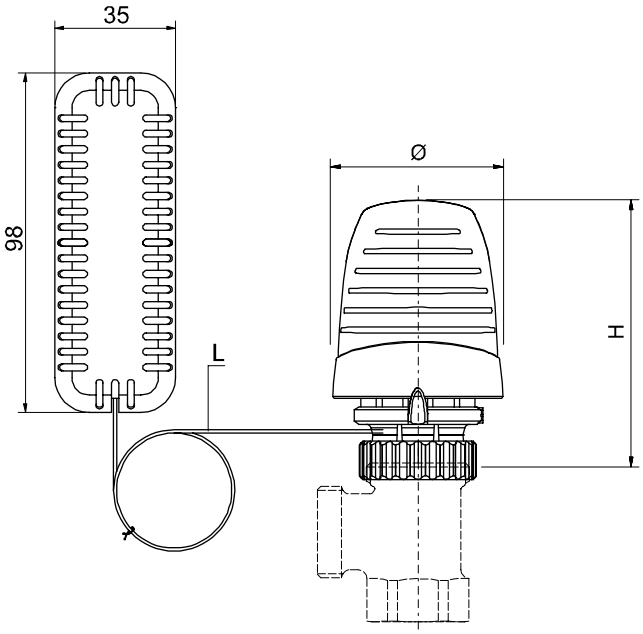

Fig. 2. Thera-4 Classic avec sonde déportée

Tableau 1. Dimensions

Produit	H (robinet fermé)	H (robinet ouvert)	Ø	L
Fig. 1 et Fig. 2	73	79	49	2,0 – 5,0 m

Toutes les dimensions sont en mm (sauf indication contraire).

Accessoires

Anneau antivol, blanc

TA6900A001

Tournevis à ergots pour anneau antivol

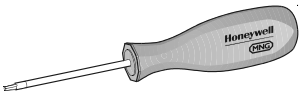

TA6900B001

Cavaliers de blocage, 10 bleus et 10 rouges

TA3000C001

Cavaliers de blocage, 20 blancs

TA3000C002

Capsules for logo spécifique client, blanc

TA3000A001

Bague décor, blanche

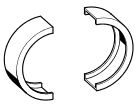

Seulement pour connexion M30 x 1,5 TA1000A001

Références

Produit	Position zéro ('0')	Connexion	Longueur du capillaire	Couleur	Capsule	Référence
Thera-4 Classic***, Thera-4*** Classic ***-DA avec sonde incorporée***						
Elément sensible liquide		M30 x 1,5	—	blanche	Honeywell	T3001
	Oui	M30 x 1,5	—	blanche	Honeywell	T3001W0
		Connexion DA snap	—	blanche	Honeywell	T3001DA
	Oui	Connexion DA snap	—	blanche	Honeywell	T3001DAW0
Thera-4 Classic et Thera-4 Classic-DA avec sonde déportée						
Elément sensible liquide		M30 x 1,5	2,0 m	blanche	Honeywell	T300120
	Oui	M30 x 1,5	2,0 m	blanche	Honeywell	T300120W0
		Connexion DA snap	2,0 m	blanche	Honeywell	T300120DA
	Oui	Connexion DA snap	2,0 m	blanche	Honeywell	T300120DAW0
		M30 x 1,5	5,0 m	blanche	Honeywell	T300150
	Oui	M30 x 1,5	5,0 m	blanche	Honeywell	T300150W0

Information sur la norme EN215

Têtes thermostatiques Thera-4 Classic type T2001, T2001W0, T2021,T2021WO, T2221 et T2221WO en combinaison avec les corps thermostatiques indiqués ci-dessous (marqué ●) sont conformes à la norme Européenne EN215.

	Thera-4 Classic	Conditions EN 215
Réglage minimum de température	6°C	5...12°C
Réglage maximum de température	28°C	≤ 32°C
Hystérésis	≤ 0,3K	≤ 1,0K
Influence de la pression différentielle	0,1...0,5K	≤ 1,0K
Influence de la pression statique	0,4K	≤ 1,0K
Influence du milieu de chauffage	0,6K	≤ 1,5K
Temps de réponse	30 min.	≤ 40 min.

NOTE: L'influence de la pression différentielle dépend de l'usage des corps thermostatiques.

Tableau 2. Comparaison entre les spécifications Tera-4 Classic et les Conditions EN 215

Réglage

Thera-4 Design avec position zéro ('0')

Réglage	**0**	❄	**1**	**2**	**3**	**4**	**5**
°C	1	6	14	18	21	24	28

Thera-4 Design sans position zéro

Réglage		❄	**1**	**2**	**3**	**4**	**5**
°C		6	14	18	21	24	28

NOTE: Toutes les valeurs de température en °C sont approximatives.

NOTE: Il n'y a pas de protection anti-gel des radiateurs si la tête – avec position zéro, es réglée sur '0'.

NOTE: La position zéro est également commandée thermostatiquement ; quand la température baisse, le TRV peut s'ouvrir.

Exemples d'installation

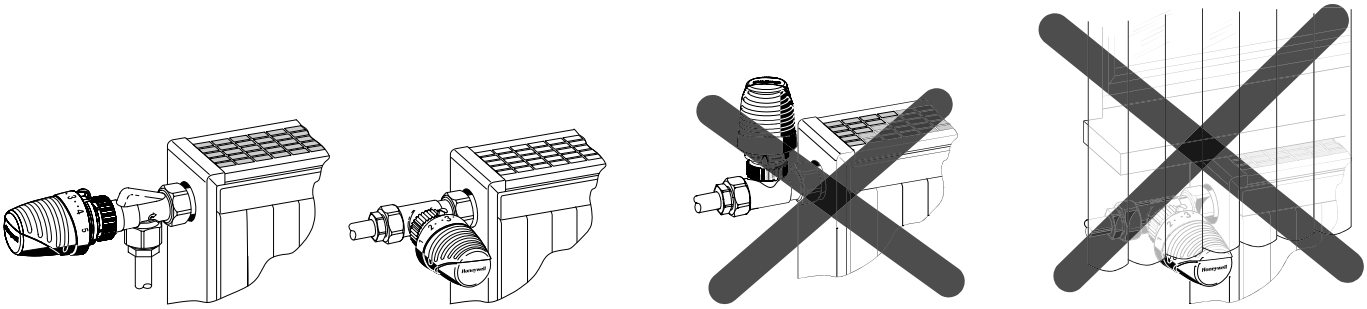

Fig. 3. Installation d'une Thera-4 Classic avec sonde incorporée

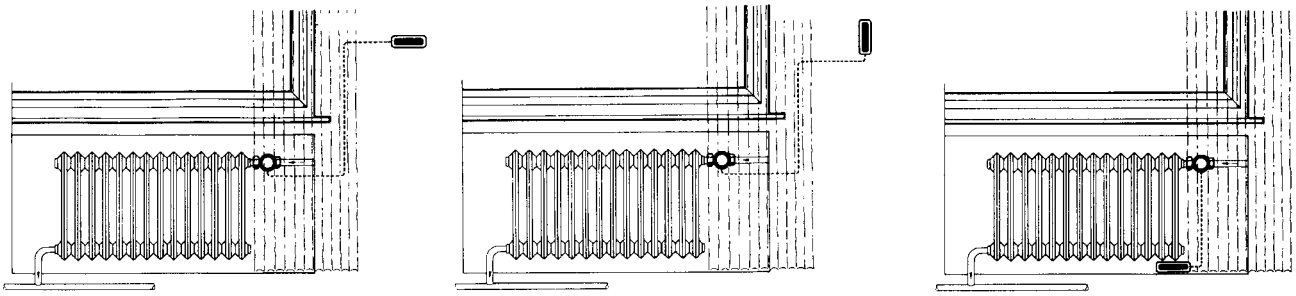

Fig. 4. Installation d'une Thera-4 Classic avec sonde déportée

Honeywell

Honeywell - ACS - Environmental Control Products -

72, Chemin de la Noue
ZI de Borly
74380 CRANVES-SALES
Tél : 04.50.31.67.30
Fax : 04.50.31.67.40
www.honeywell-confort.com