K3G146-AD01-01

EC radial ventilateur combinaison

à action

avec boîtier

ebm-papst Mulfingen GmbH & Co. KG
Bachmühle 2 · D-74673 Mulfingen
Phone +49 7938 81-0
Fax +49 7938 81-110
info1@de.ebmpapst.com
www.ebmpapst.com

Société en commandite · Siège Mulfingen
Tribunal cantonal Stuttgart · HRA 590344

complémentaire Elektrobau Mulfingen GmbH · Siège Mulfingen
Tribunal cantonal Stuttgart · HRB 590142

ErP2015 EXCEEDS THE NORM

Données nominales

Type	**K3G146-AD01-01**
Moteur	**M3G074-DF**

Phase		1~
Tension nominale	VAC	230
Plage de tension nominale	VAC	200 .. 240
Fréquence	Hz	50/60
Caractéristiques mesurées à		cm
Vitesse de rotation	min^{-1}	1400
Puissance absorbée	W	243
Absorption de courant	A	1,8
Contre-pression min.	Pa	0
Température ambiante min.	°C	-25
Température ambiante max.	°C	40

cm = Contrainte max. · rm = Rendement max. · rl = À refoulement libre · cc = Consigne client · ac = Appareil client
Sous réserve de modifications

Données conformes à la directive ErP

Catégorie d'installation	A
Catégorie d'efficience	statique
Régulation de vitesse	Oui
Rapport spécifique*	1,00

* Rapport spécifique = 1 + p_{fs} / 100 000 Pa

		Réel	Consigne 2013	Consigne 2015
Rendement total η_{es}	%	41,3	25,8	32,8
Classe d'efficience N		52,5	37	44
Puissance absorbée P_{ed}	kW	0,17		
Débit q_v	m^3/h	1205		
Élévation de pression p_{fs}	Pa	190		
Vitesse de rotation n	min^{-1}	1910		

Détermination des caractéristiques à rendement optimal. LU-143396
La détermination des caractéristiques ErP intervient avec une combinaison moteur-roue dans un montage de mesure standardisé.

EC radial ventilateur combinaison

à action

avec boîtier

Description technique

Masse	4,2 kg
Taille	146 mm
Surface du rotor	Galvanisée
Matériau boîtier électronique	Matière plastique PP
Matériau roue	Matière plastique PP
Matériau boîtier	Matière plastique PP
Suspension du moteur	Moteur à fixation antivibratoire des deux côtés
Sens de rotation	Sens de rotation à droite en regardant le rotor
Type de protection	Moteur IP 44, électronique IP 20; en fonction du montage et de la position
Classe d'isolation	"F"
Température ambiante adm. Température max. ambiante du moteur (transport/stockage)	+ 80 °C
Température ambiante adm. Température ambiante min. du moteur (transport/stockage)	- 40 °C
Position de montage	Quelconque
Perçages pour eau de condensation	Aucune, rotor ouvert
Mode de fonctionnement	S1
Paliers moteur	Roulement à billes
Équipement technique	-Sortie 10 VCC, max. 1,1 mA -Sortie de vitesse -Limitation du courant de moteur -Démarrage progressif -Entrée de commande 0-10 VCC / MLI -Interface de commande avec potentiel SELV déconnecté du réseau en toute suretê -Protection thermique du moteur
Résistance aux interférences CEM	Conformément à EN 61000-6-2 (usage industriel)
Émission parasite CEM	Conformément à EN 61000-6-4 (usage industriel)
Courant de contact suivant IEC 60990 (couplage de mesure illustration 4, système TN)	<= 3,5 mA
Branchement électrique	Avec fiche
Protection moteur	Contrôleur de température (TW) commuté en interne
Type de câble	Latéral
Classe de protection	I (si un conducteur de protection a été raccordé par les soins du client)
Conformité à la norme	EN 60335-1; CE

ebm-papst Mulfingen GmbH & Co. KG · Bachmühle 2 · D-74673 Mulfingen · Phone +49 (0) 7938 81-0 · Fax +49 (0) 7938 81-110 · info1@de.ebmpapst.com · www.ebmpapst.com

EC radial ventilateur combinaison

à action

avec boîtier

Dessin technique

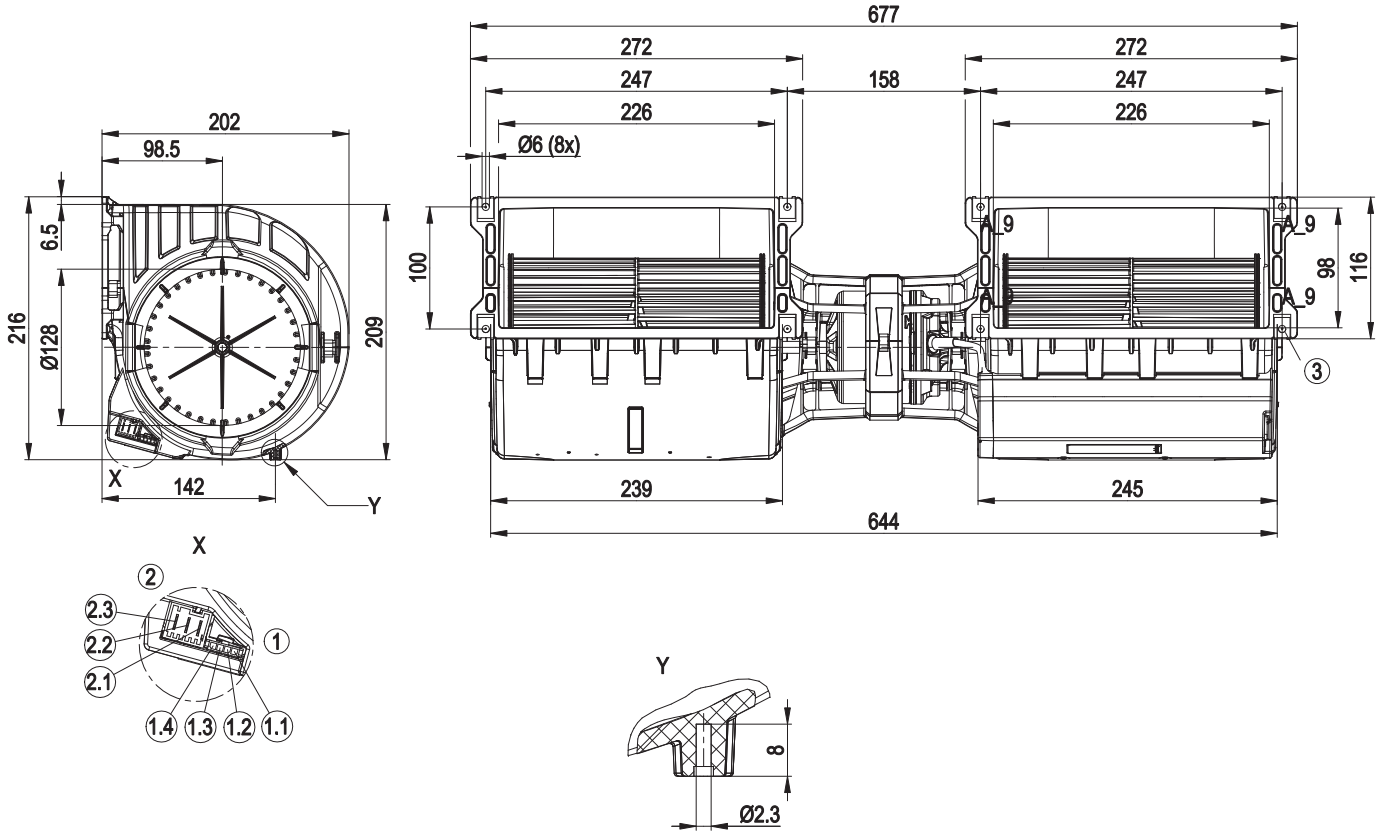

1	Barrette à broches Molex Micro Fit 3.0 04365 00400 (enfichable avec 04364 50400)
1.1	10 V
1.2	indicateur de vitesse
1.3	0-10 V lin. / MLI
1.4	GND
2	Connecteur multiple Lumberg 3642 03 K01 (enfichable avec 3626 03 K01)
2.1	PE
2.2	L
2.3	N
3	8 clips écrous tôle pour filetage EN ISO 1478-ST 4,8 (longueur de vis min. 14,5 mm plus épaisseur du matériau de la fixation)

ebm-papst Mulfingen GmbH & Co. KG · Bachmühle 2 · D-74673 Mulfingen · Phone +49 (0) 7938 81-0 · Fax +49 (0) 7938 81-110 · info1@de.ebmpapst.com · www.ebmpapst.com

EC radial ventilateur combinaison

à action

avec boîtier

Schéma de connexions

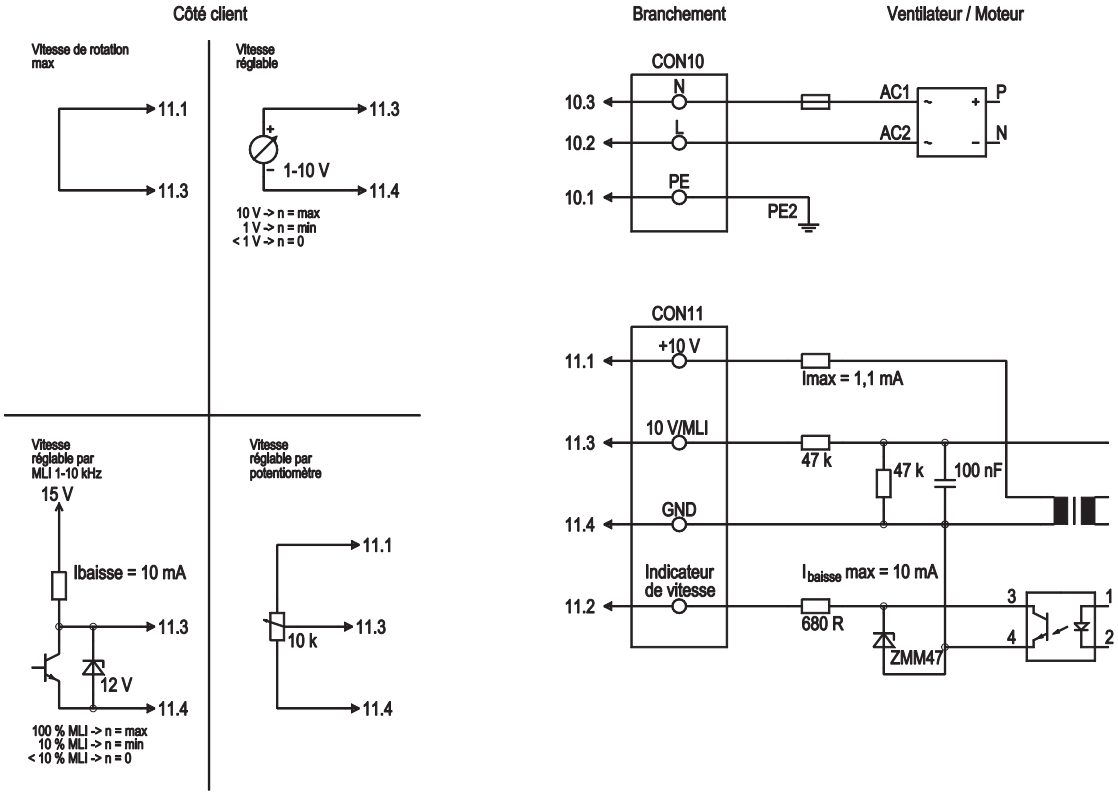

N°	Conn.	Branchement	Couleur	Fonction / Affectation
CON10	10.1	PE		Conducteur de protection
CON10	10.2	L	noir	Tension d'alimentation 230 VAC, 50-60 Hz, plage de tension cf. plaque signalétique
CON10	10.3	N		Conducteur neutre
CON11	11.1	10 V/max. 1.1 mA		Tension de sortie 10 V, 1,1 mA, à isolation galvanique, non résistante aux courts-circuits
CON11	11.2	Tach		Sortie tachymétrique : Open collector, 1 impulsion par rotation, à isolation galvanique, Ibaisse max = 10 mA
CON11	11.3	0-10 V PWM	jaune	Entrée de commande 0-10 V ou MLI, à isolation galvanique
CON11	11.4	GND	bleu	Branchement GND de l'interface de commande

ebm-papst Mulfingen GmbH & Co. KG · Bachmühle 2 · D-74673 Mulfingen · Phone +49 (0) 7938 81-0 · Fax +49 (0) 7938 81-110 · info1@de.ebmpapst.com · www.ebmpapst.com

EC radial ventilateur combinaison

à action

avec boîtier

Caractéristiques: Débit d'air 50 Hz

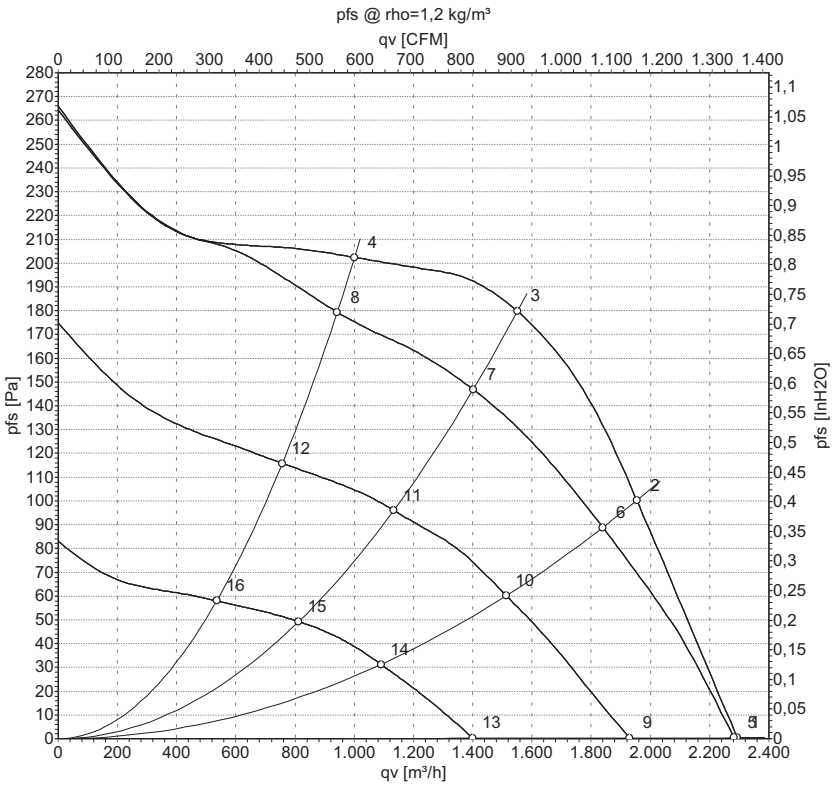

Mesure: LU-143396

Débit d'air mesuré suivant ISO 5801 Catégorie d'installation A. Pour obtenir communication précise du dispositif de mesure, veuillez vous adresser à ebm-papst. Niveaux de bruit côté aspiration : Détermination du niveau de puissance acoustique (LwA) suivant ISO 13347 / Niveau de pression acoustique (LpA) à distance de 1 m de l'axe du ventilateur. Les indications ne sont valables que dans les conditions de mesure indiquées et peuvent se modifier sous l'effet des conditions de montage. En cas de divergences par rapport au montage normalisé, il convient de vérifier les valeurs caractéristiques sur l'appareil monté.

Valeurs de mesure

	U	f	n	P_{ed}	I	LpA_{in}	LwA_{in}	qv	p_{fs}
	V	Hz	min^{-1}	W	A	dB(A)	dB(A)	m^3/h	Pa
1	230	50	1400	243	1,80	63	73	2295	0
2	230	50	1680	243	1,80	60	71	1955	100
3	230	50	1880	219	1,62	60	70	1550	180
4	230	50	1920	151	1,15	58	68	1000	200
5	230	50	1400	240	1,77			2280	0
6	230	50	1580	204	1,51			1840	89
7	230	50	1700	163	1,23			1400	148
8	230	50	1805	127	1,00			940	179
9	230	50	1215	145	1,11			1930	0
10	230	50	1305	114	0,89			1515	60
11	230	50	1380	89	0,70			1135	96
12	230	50	1450	68	0,54			755	116
13	230	50	910	59	0,47			1400	0
14	230	50	955	46	0,37			1090	31
15	230	50	995	36	0,30			810	49
16	230	50	1030	27	0,24			535	58

U = Tension d'alimentation · f = Fréquence · n = Vitesse de rotation · P_{ed} = Puissance absorbée · I = Absorption de courant · LpA_{in} = Niveau de pression acoustique côté aspiration
LwA_{in} = Niveau de puissance acoustique côté aspiration · qv = Débit · p_{fs} = Élévation de pression

ebm-papst Mulfingen GmbH & Co. KG · Bachmühle 2 · D-74673 Mulfingen · Phone +49 (0) 7938 81-0 · Fax +49 (0) 7938 81-110 · info1@de.ebmpapst.com · www.ebmpapst.com